Panneaux de distribution NQ/NQM et centres de charge QONQ

Classe 1640
80043-712-06, Rev. 09

Contenu de ce document

Informations de sécurité 1
Introduction 3
Installation 5
Restrictions relatives aux disjoncteurs 17
Annexe 1 : Spécifications 20
Annexe 2 : Kits d’accessoires 41

Informations de sécurité

Lire attentivement ces directives et examiner l’appareillage pour vous familiariser avec son fonctionnement avant d’effectuer son installation ou son entretien. Les messages spéciaux suivants peuvent apparaître dans les présent manuel ou sur l’appareil pour avertir l’utilisateur de dangers potentiels ou pour attirer l’attention sur des informations qui clarifient ou simplifient une procédure.

Schneider Electric Canada, Inc.
5985 McLaughlin Road
Mississauga (Ontario) L5R 1B8
Canada
800-565-6699

www.se.com/ca

Puisque les normes, caractéristiques techniques et conceptions changent à l’occasion, assurez-vous de vérifier si les renseignements contenus dans la présente publication sont exacts.

© 2024 – 2026 Schneider Electric. Tous droits réservés.



L'ajout d'un de ces deux symboles à une étiquette de sécurité de « Danger » ou d'« Avertissement » indique qu'un danger électrique existe et qu'il peut entraîner des blessures corporelles si les directives ne sont pas respectées.



Ceci est le symbole d'alerte de sécurité. Il est utilisé pour alerter de dangers de blessures corporelles potentielles. Se conformer à tous les messages de sécurité qui suivent ce symbole pour éviter une blessure ou la mort.

⚠⚠ DANGER

DANGER indique une situation de danger imminent qui, si elle n'est pas évitée **entraînera** la mort ou des blessures graves.

⚠AVERTISSEMENT

AVERTISSEMENT indique une situation de danger potentiel qui, si elle n'est pas évitée, **peut entraîner** la mort ou des blessures graves.

⚠ATTENTION

ATTENTION indique une situation de danger potentiel qui, si elle n'est pas évitée, **peut entraîner** des blessures mineures ou modérées.

AVIS

AVIS est utilisé pour commenter des pratiques sans rapport avec les blessures physiques.

REMARQUE: Fournit des renseignements complémentaires pour clarifier ou simplifier une procédure.

À noter :

Seul du personnel qualifié doit effectuer l'installation, l'utilisation, l'entretien et la maintenance du matériel électrique. Schneider Electric

n’assume aucune responsabilité des conséquences éventuelles découlant de l’utilisation de cette documentation.

Une personne qualifiée est une personne disposant de compétences et de connaissances dans le domaine de la construction, de l’installation et du fonctionnement des équipements électriques et ayant bénéficié d’une formation de sécurité afin de reconnaître et d’éviter les risques connexes.

L’équipement électrique doit être transporté, entreposé, installé et utilisé exclusivement dans l’environnement pour lequel il a été conçu.

Introduction

Ces directives décrivent la procédure d’installation des panneaux de distribution à disjoncteurs NQ Square D™ et des centres de charge QONQ. Ces panneaux de distribution et centres de charge sont homologués par Underwriters Laboratories (cULus) et compatibles avec les disjoncteurs de dérivation QO™ et QOB.

REMARQUE: Pour obtenir une assistance technique sur l’installation de ce panneau de distribution, contactez le centre d’informations à la clientèle de Schneider Electric au 1-888-778-2733 (É.-U.).

REMARQUE: Reportez-vous aux étiquettes apposées sur l’appareil pour les informations de sécurité et les caractéristiques nominales. Des étiquettes d’équipement supplémentaires sont fournies avec ce document.

Mesures de sécurité

⚠DANGER

RISQUE D'ÉLECTROCUTION, D'EXPLOSION OU D'ARC ÉLECTRIQUE

- Porter un équipement de protection individuelle (ÉPI) approprié et observer les méthodes de travail électrique sécuritaire. Voir NFPA 70E, NOM-029-STPS ou CSA Z462, ou un équivalent local de la norme.
- Seul un personnel qualifié doit effectuer l'installation et l'entretien de cet équipement.
- Couper toute alimentation électrique à cet équipement avant de travailler dessus.
- Utilisez toujours un dispositif de détection de tension à valeur nominale appropriée pour vous assurer que l'alimentation est coupée.
- Il est impératif de lire et de comprendre entièrement ces directives d'utilisation ainsi que les normes NEMA PB 1.1 incluses avant de procéder à l'installation, à l'utilisation et à l'entretien de cet équipement.
- Les codes locaux varient mais sont adoptés et appliqués pour assurer des installations électriques sécuritaires. Il peut être nécessaire d'obtenir un permis pour exécuter des travaux sur des circuits électriques et certains codes peuvent exiger que le travail électrique accompli soit inspecté.
- Remettez en place tous les dispositifs, les portes et les couvercles avant de mettre l'équipement sous tension.
- Évitez que les peintures, les solvants ou les vaporisateurs à base de pétrole ne viennent en contact avec les pièces non métalliques de ce produit.

Le fait de ne pas suivre ces instructions entrainera des blessures graves, voire mortelles.

⚠ **AVERTISSEMENT:** Ce produit peut vous exposer à des produits chimiques, notamment des composés de nickel, reconnus par l'État de la Californie comme étant cancérigène, et du bisphénol A (BPA), reconnu par l'État de la Californie comme pouvant causer des malformations congénitales ou d'autres troubles de l'appareil reproducteur. Pour plus d'informations, consulter www.P65Warnings.ca.gov.

Installation

Cette section fournit des instructions pour les procédures suivantes concernant les panneaux de distribution NQ et les centres de charge QONQ:

- Montage d’intérieur pour armoires Square D, page 5.
- Installation de la bride ou du câble de liaison du neutre, page 8.
- Installation et dépose des disjoncteurs QO et QOB, page 13.
- Instructions de réarmement du disjoncteur, page 16.
- Préparation de l’écran isolant, page 18.

Montage d’intérieur pour armoires Square D

Une publication de normes séparée, intitulée « General Instructions for Proper Installation, Operation, and Maintenance of Panelboards Rated 600 Volts or Less » [Instructions générales pour l’installation, l’utilisation et l’entretien des panneaux de distribution de tension 600 V ou moins] (NEMA PB1.1), est fournie avec cet équipement. Familiarisez-vous avec le contenu de ce document avant de suivre l’une des procédures suivantes.

Si vous n’avez pas reçu une copie de ce document, ou si vous avez des questions concernant l’équipement, contactez votre distributeur local ou votre représentant Schneider Electric.

⚠DANGER

RISQUE D'ÉLECTROCUTION, D'EXPLOSION OU D'ÉCLAIR D'ARC

- S'assurer que tous les raccordements sur site sont correctement serrés.
- Ne pas serrer les raccordements au-delà ou en deçà de la plage de couple spécifiée. Se reporter à l'étiquette d'information sur les couples de serrage apposée sur le tableau de distribution avant de serrer les raccordements.

Le fait de ne pas suivre ces instructions entrainera des blessures graves, voire mortelles.

Pour monter et installer correctement l'intérieur de panneau de distribution NF ou de centre de charge QONQ, reportez-vous à la publication de normes NEMA PB 1.1 et suivez les instructions ci-dessous pour les procédures Montage en surface (armoire montée sur un mur), page 6 ou Montage encastré (armoire encastrée dans le mur), page 7.

Montage en surface (armoire montée sur un mur)

1. Montez l'armoire comme indiqué dans la publication des normes NEMA PB 1.1.
2. Retirez l'écran isolant de ses supports.
3. Installez l'intérieur comme décrit ci-dessous :
   a. Placez l'intérieur sur les goujons de l'armoire. La vis de levage n'est pas nécessaire (voir Montage d'intérieur pour armoires Square D, page 5).
   b. Serrez les écrous Keps contre les rails latéraux intérieurs jusqu'à ce que les rails soient contre le fond de l'armoire.
4. En fonction de l'application et du code d'installation adopté, une bride de fixation au neutre et une barrière côté ligne peuvent être nécessaires. Voir les sections Installation de la bride ou du câble de liaison du neutre, page 8 et Annexe 2 : Kits d'accessoires, page 41.

5. Appliquez les étiquettes d'équipement (placées dans le sachet) en suivant les instructions figurant au dos de la feuille d'étiquettes d'équipement. Reportez-vous aux codes et normes en vigueur localement.
6. Remontez l'écran isolant une fois le câblage réalisé.

Montage encastré (armoire encastrée dans le mur)

1. Montez l'armoire comme indiqué dans la publication des normes NEMA PB 1.1.
2. Retirez l'écran isolant de ses supports.
3. Installez l'intérieur comme décrit ci-dessous :
   a. Vissez dans les rails latéraux les (4) vis de levage autotaraudeuses 10-32 × 0,875 po fournies avec la façade encastrée.
   b. Placez l'intérieur sur les goujons de l'armoire (voir Montage d'intérieur pour armoires Square D, page 8). Placez les écrous Keps sur les goujons de l'armoire, mais sans les serrer.
   c. Ajustez les vis de sorte que la lèvre de l'écran isolant soit à environ 6,35 mm (0,25 po) de la ligne du mur.
   d. Serrez les écrous Keps contre les rails latéraux.
4. En fonction de l'application et du code d'installation adopté, une bride de fixation au neutre et une barrière côté ligne peuvent être nécessaires. Reportez-vous aux codes et normes en vigueur localement. Voir les sections Installation de la bride ou du câble de liaison du neutre, page 8 et Annexe 2 : Kits d'accessoires, page 41.
5. Appliquez les étiquettes d'équipement (placées dans le sachet) en suivant les instructions figurant au dos de la feuille d'étiquettes d'équipement.
6. Remontez l'écran isolant une fois le câblage réalisé.

Figure 1 - Montage à l'intérieur des armoires Square D

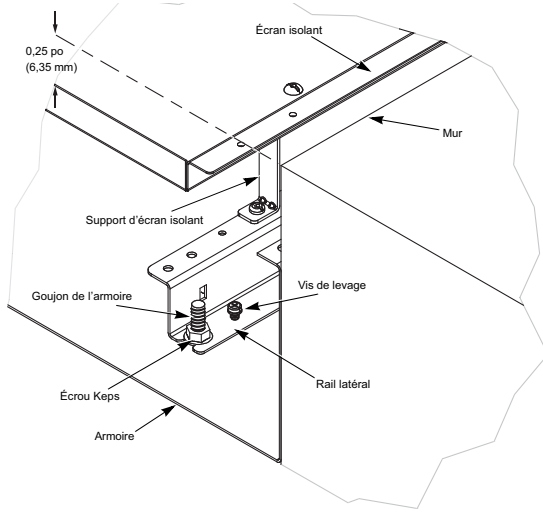

Installation de la bride ou du câble de liaison du neutre

En fonction de l'application et du code d'installation adopté, une barrière côté ligne et une bride de fixation au neutre peuvent être nécessaires.

Pour établir correctement la liaison du neutre au panneau de distribution, suivez les instructions des sections Panneaux de distribution NQ jusqu'à 100 ou 250 A ou Panneaux de distribution NQ jusqu'à 400 ou 600 A et centres de charge QONQ, page 11.

⚠DANGER

RISQUE D'ÉLECTROCUTION, D'EXPLOSION OU D'ÉCLAIR D'ARC

- Porter un équipement de protection individuelle (ÉPI) approprié et observer les méthodes de travail électrique sécuritaire. Voir NFPA 70E, NOM-029-STPS ou CSA Z462, ou un équivalent local de la norme.
- Coupez toutes les alimentations à cet équipement avant d'y travailler.
- La bride de fixation ou le câble de liaison du neutre ne doivent être utilisés que lorsque le panneau de distribution est installé comme équipement d'entrée de service.
- Veillez à ne pas mélanger les vis de montage avec les vis de l'écran isolant.

Le fait de ne pas suivre ces instructions entrainera des blessures graves, voire mortelles.

REMARQUE: Reportez-vous à la section Kits de barrières côté ligne et de brides de fixation au neutre, page 45 pour plus d'informations.

REMARQUE: Les termes « bride de fixation au neutre » et « câble de liaison du neutre » décrivent les composants qui répondent aux exigences d'un « conducteur de liaison du neutre ». Ces termes sont équivalents.

Panneaux de distribution NQ jusqu'à 100 ou 250 A

Pour installer une bride de fixation au neutre sur des panneaux de distribution NQ avec un courant secteur nominal jusqu'à 225 A (avec cosses principales ou disjoncteur principal) ou jusqu'à 250 A (avec un disjoncteur principal assemblé en usine), reportez-vous à la section Installation de la bride de fixation – Panneaux de distribution NQ jusqu'à 100 ou 250 A, page 11 et suivez les instructions ci-dessous.

1. Alignez la bride de fixation sur le rail latéral, comme illustré.

   REMARQUE: Pour certaines applications, il peut être nécessaire de retirer la cosse (non illustrée) avant d'installer la bride de fixation.

2. Insérez les deux vis de montage, comme illustré. Serrez la vis de 10-32 à un couple de 10-12 lb-po. (1,1-1,4 N•m) et la vis 1/4-20 à 25-30 lb-po. (2,8–3,4 N•m).

   REMARQUE: Les vis de montage des cosses sont fournies dans le sachet de la bride de fixation.

   a. Si la cosse a été retirée à l'étape 1 ci-dessus, réinstallez-la par-dessus la bride de fixation. Serrez la vis de 10-32 à un couple de 10-12 lb-po. (1,1-1,4 N•m) et la vis 1/4-20 à 25-30 lb-po. (2,8-3,4 N•m).

   b. Utilisez une vis 1/4-20 × 9/16 po pour le montage des intérieurs 100/225 A sans options. Voir les notes C et D pour les autres options.

   c. Utilisez la vis de montage de cosse 1/4-20 x 11/16 po dans les applications avec cosse traversante, cosse secondaire, disjoncteur secondaire ou neutre à 200 %.

   d. Utilisez la vis de montage de cosse 1/4-20 × 7/8 po dans les applications avec neutre à 200 % et cosses traversantes, cosses secondaires ou disjoncteurs secondaires.

Figure 2 - Installation d'une bride de fixation – Panneaux NQ jusqu'à 100 ou 250 A

REMARQUE: Pour les options de cosses de liaison, reportez-vous à C et D pour la longueur correcte de la vis 1/4-20.

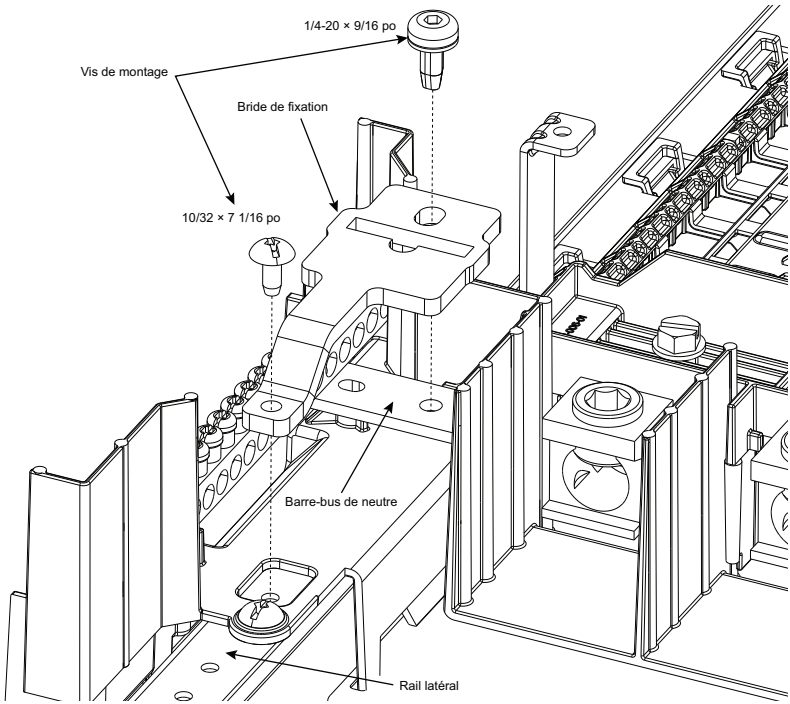

Panneaux de distribution NQ jusqu'à 400 ou 600 A et centres de charge QONQ

Pour installer un câble de liaison du neutre sur un panneau de distribution NQ jusqu'à 400 ou 600 A et un centre de charge QONQ, reportez-vous à la section Installation du câble de liaison – Panneaux de distribution NQ jusqu'à 400 ou 600 A et centres de charge QONQ, page 12 et suivez les instructions ci-dessous.

1. Alignez la cosse sur le trou de montage du rail latéral, comme illustré.
2. Serrez la vis de montage de la cosse contre le rail latéral à 10-12 lb-po. (1.1–1.4 N•m).
3. Alignez le câble de liaison, comme illustré, et insérez-le dans les trous de montage de la cosse et du neutre.
4. Serrez la vis de fixation du fil de cosse et la vis de fixation du fil neutre à 45-50 lb-po. (5.1-5.6 N•m).

Figure 3 - Installation du câble de liaison – Panneaux de distribution NQ jusqu'à 400 ou 600 A et centres de charge QONQ

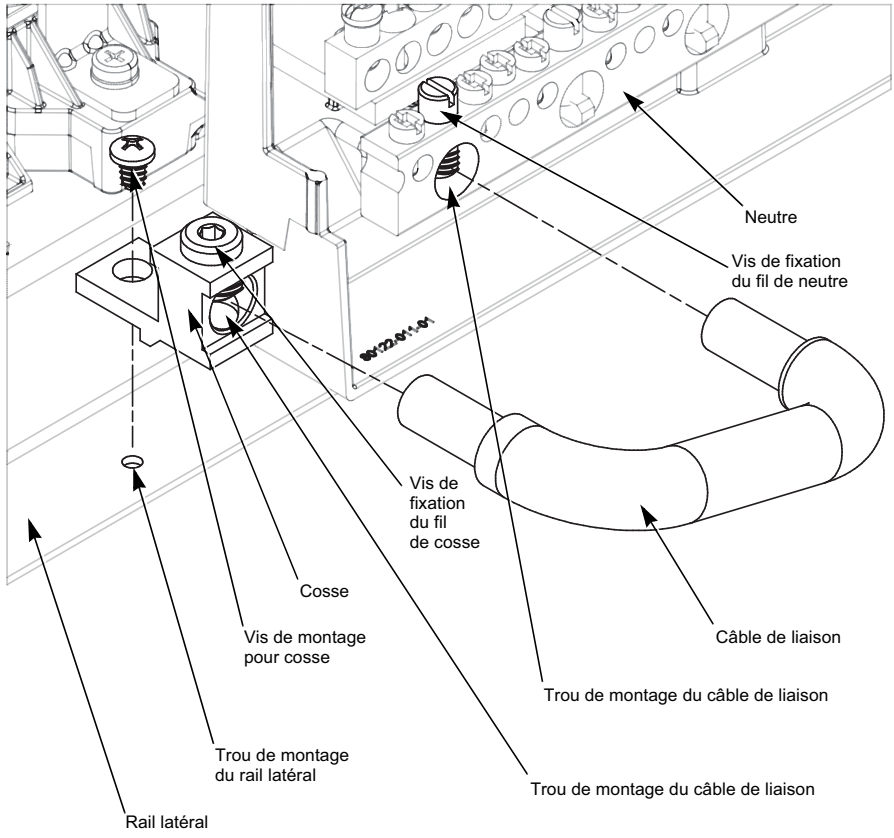

Installation et dépose des disjoncteurs QO et QOB

⚠DANGER

RISQUE D'ÉLECTROCUTION, D'EXPLOSION OU D'ÉCLAIR D'ARC

- Porter un équipement de protection individuelle (ÉPI) approprié et observer les méthodes de travail électrique sécuritaire. Voir NFPA 70E, NOM-029-STPS ou CSA Z462, ou un équivalent local de la norme.
- Seul un personnel qualifié doit effectuer l'installation et l'entretien de cet équipement.
- Couper toute alimentation électrique à cet équipement avant de travailler dessus.
- Utilisez toujours un dispositif de détection de tension à valeur nominale appropriée pour vous assurer que l'alimentation est coupée.
- Comblez tous les espaces inutilisés à l'aide de plaques d'obturation.
- Remettez en place tous les dispositifs, les portes et les couvercles avant de mettre l'équipement sous tension.
- Utilisez uniquement les disjoncteurs et accessoires des marques Square D™ et Schneider Electric™. Cet équipement est conçu et testé par Schneider Electric selon des niveaux de performance conformes aux normes applicables.
- S'assurer que tous les raccordements sur site sont correctement serrés.
- Ne pas serrer les raccordements au-delà ou en deçà de la plage de couple spécifiée. Reportez-vous à l'étiquette d'information sur les couples de serrage apposée sur le tableau de distribution avant de serrer les raccordements.

Le fait de ne pas suivre ces instructions entrainera des blessures graves, voire mortelles.

Installation des disjoncteurs QO et QOB

Reportez-vous à la section Installation et dépose des disjoncteurs QO et QOB, page 15 pour les instructions suivantes :

1. Coupez toutes les alimentations du panneau de distribution.
2. Mettez le disjoncteur en position OFF.
3. Retirez l'ensemble de l'écran isolant.
4. Emboîtez l'extrémité de la borne de fil du disjoncteur sur le rail de montage.
5. Engagez le connecteur de dérivation.

   Pour les disjoncteurs QO : Poussez vers l'intérieur jusqu'à ce que les mâchoires enfichables s'engagent complètement dans le connecteur de dérivation.
   Pour les disjoncteurs QOB : Poussez vers l'intérieur jusqu'à ce que le connecteur du disjoncteur soit centré sur le trou de montage du connecteur de dérivation. Engagez la vis dans le trou du connecteur de dérivation et serrez au couple indiqué sur le schéma de câblage et de serrage de l'intérieur.
6. Installez le câble de charge.
7. Réinstallez l'écran isolant.
8. Installez une plaque d'obturation dans tous les espaces pour disjoncteur de dérivation non utilisés.

Dépose des disjoncteurs QO et QOB

Reportez-vous à la section Installation et dépose des disjoncteurs QO et QOB, page 15 pour les instructions suivantes :

1. Coupez toutes les alimentations du panneau de distribution.
2. Retirez l'ensemble de l'écran isolant.
3. Retirez le fil de charge.

4. Dégagez le connecteur de dérivation.

   Pour les disjoncteurs QO :

   Tirez vers l’extérieur jusqu’à ce que les mâchoires enfichables se dégagent complètement du connecteur de dérivation.

   Pour les disjoncteurs QOB :

   Desserrez la vis dans le connecteur du disjoncteur et retirez le disjoncteur du connecteur de dérivation.

5. Retirez l'extrémité de la borne du câble du disjoncteur du rail de montage.
6. Réinstallez l’écran isolant.
7. Installez une plaque d’obturation dans tous les espaces pour disjoncteur de dérivation non utilisés.

Figure 4 - Installation et dépose des disjoncteurs QO et QOB

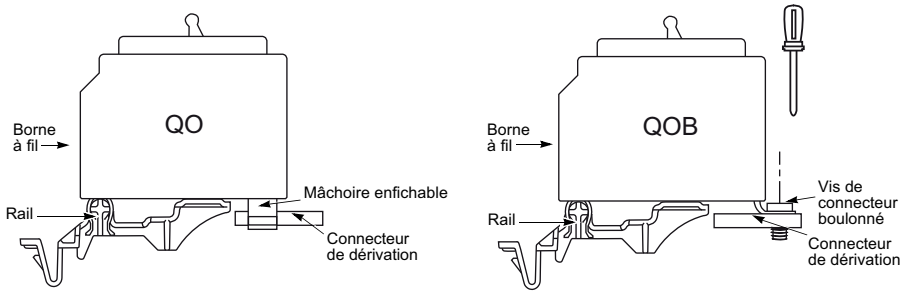

Instructions de réarmement du disjoncteur

Si le disjoncteur est déclenché, la poignée sera en position médiane entre ON et OFF. Pour réarmer le disjoncteur, poussez la poignée en position OFF, puis en position ON.

Figure 5 - Positions de la poignée du disjoncteur

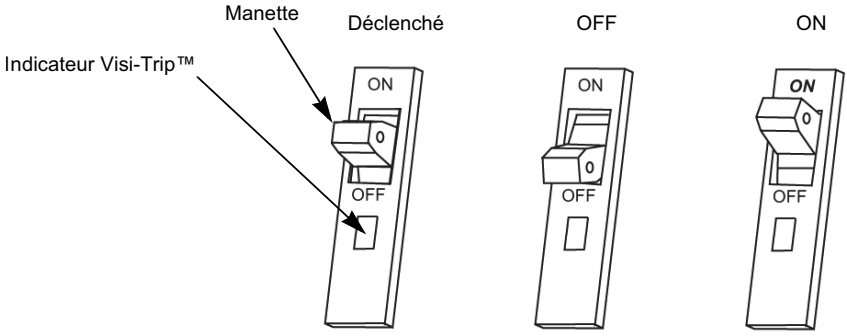

REMARQUE: Lorsque le disjoncteur s'est déclenché, la poignée prend une position centrale et l'indicateur rouge Visi-Trip apparaît dans la fenêtre du boîtier du disjoncteur. L'indicateur rouge Visi-Trip n'est visible que lorsque le disjoncteur s'est déclenché.

Restrictions relatives aux disjoncteurs

Type de panneau	Limite applicable au disjoncteur face à face	Conditions
100 A	Capacité combinée ≤100 A	S'applique à chaque connecteur de bus de dérivation
225 et 400 A	Disjoncteur VH bipolaire de 40 A max. face à face à 150 A ou tripolaire de 110-150 A.	OU disjoncteur VH bipolaire de 100 A max. face à face à 110-125 A
600 A	Disjoncteur VH bipolaire de 40 A max. face à face à 150 A ou tripolaire de 110-150 A.	OU disjoncteur VH bipolaire de 70 A max. face à face à 110-125 A
600 A (SPD uniquement)	Disjoncteurs 60 A max face à face à 110 A, 125 et 150 A	Uniquement pour l'alimentation des équipements SDP Square D
LD / LG / LJ / LL 600 A	Deux disjoncteurs de 100 A ne peuvent pas être installés face à face.	—
800 A	Disjoncteurs QO/QOB limités à 100 A max.	Configuration max. : un tripolaire 100 A face à un autre tripolaire 100 A

Pour les applications de tableau NQ en armoires de 14 po de largeur, installez des disjoncteurs de 100 A maximum montés sur les dérivations.

Préparation de l’écran isolant

⚠ DANGER

RISQUE D’ÉLECTROCUTION, D’EXPLOSION OU D’ÉCLAIR D’ARC

- Porter un équipement de protection individuelle (ÉPI) approprié et observer les méthodes de travail électrique sécuritaire. Voir NFPA 70E, NOM-029-STPS ou CSA Z462, ou un équivalent local de la norme.
- Avant de mettre le panneau de distribution sous tension, comblez tous les espaces inutilisés à l’aide de plaques d’obturation.
- Remettez en place tous les dispositifs, les portes et les couvercles avant de mettre l’équipement sous tension.

Le fait de ne pas suivre ces instructions entrainera des blessures graves, voire mortelles.

Figure 6 - Diagramme de l’écran isolant

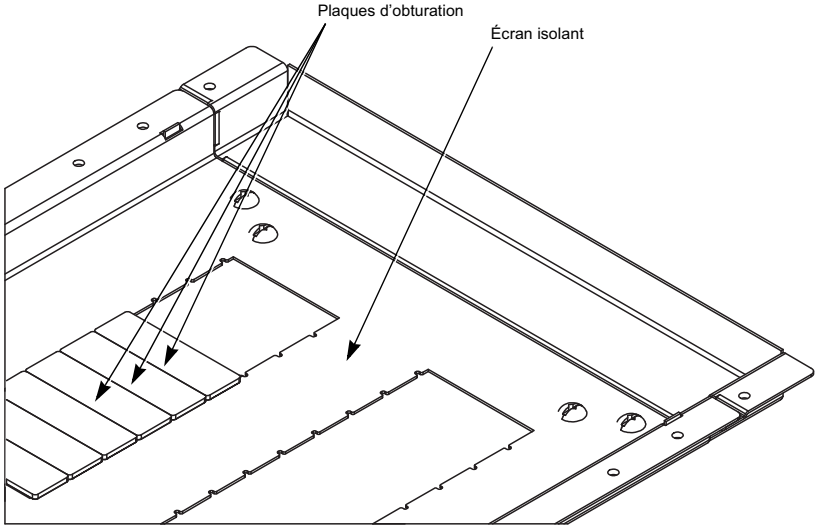

REMARQUE: Le dos de l’écran isolant indique le numéro de catalogue des plaques d’obturation compatibles correspondantes.

Annexe 1 : Spécifications

Câblage typique

Des informations supplémentaires sont fournies sur le panneau de distribution. Voir la valeur nominale du disjoncteur principal, s'il est utilisé.

Tableau 1 - Câblage typique du panneau de distribution

Tension CA	Panneaux de distribution monophasés		Tableaux de distribution triphasés	
	Phase	Fils	Phase	Fils
208Y/120	—	—	3	4
120/240	1	3	—	—
240(1)	1	2	3	4
240(2)	1	3	—	—
240/120(3)	—	—	3	4 Triangle

(1) Pour ce système, le neutre n'est pas utilisé et seuls des disjoncteurs de 240 V CA minimum doivent être utilisés. N'utilisez pas de disjoncteurs de 120 V ou 120/240 V CA.
(2) Pour un système de phase B mis à la terre, seuls des disjoncteurs de 240 V CA minimum doivent être utilisés. N'utilisez pas de disjoncteurs de 120 V ou 120/240 V CA.
(3) Lors du câblage d'un système en triangle, la tension simple entre les phases A et C et le neutre doit être de 120 V, et la tension simple entre la phase B et le neutre doit être de 208 V. Ne connectez que des disjoncteurs d'une valeur nominale de 240 V CA minimum. N'utilisez pas de disjoncteurs de 120 V ou de 120/240 V sur la phase B.

Disjoncteur principal intégré ou secondaire

PowerPacT à châssis H, J, L et Q; LA, LH, QO(B)(VH)

Figure 7 - Schéma de cosses principales NQ/NQM 100-225 A ou de disjoncteur principal 100-250 A

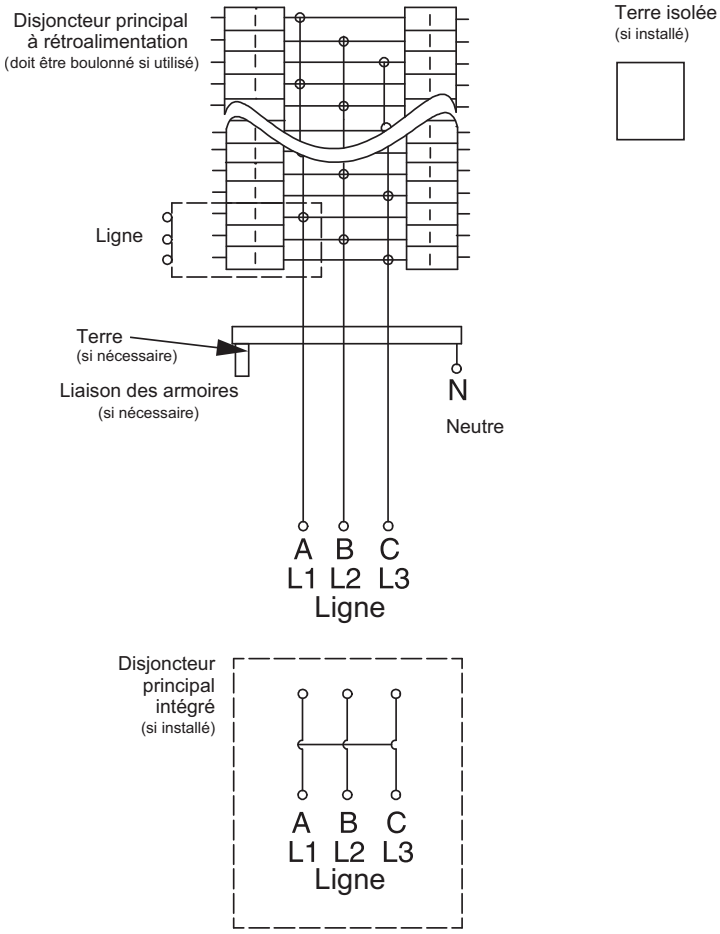

Figure 8 - Schéma de cosses principales ou disjoncteur principal (avec ou sans cosses traversantes) NF 400-800 A pour panneaux de distribution NQ ou centre de charge QONQ

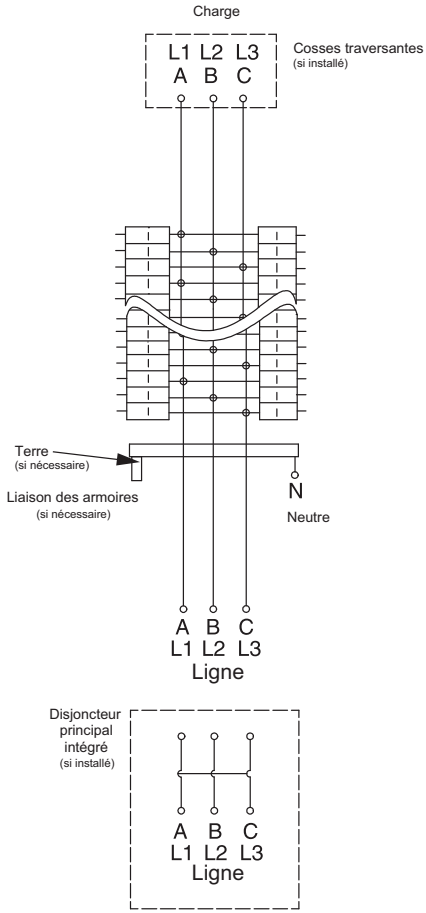

Figure 9 - Disjoncteurs principaux NF 400-600 A pour panneaux de distribution NQ ou centres de charge QONQ avec cosses traversantes ou disjoncteurs secondaires

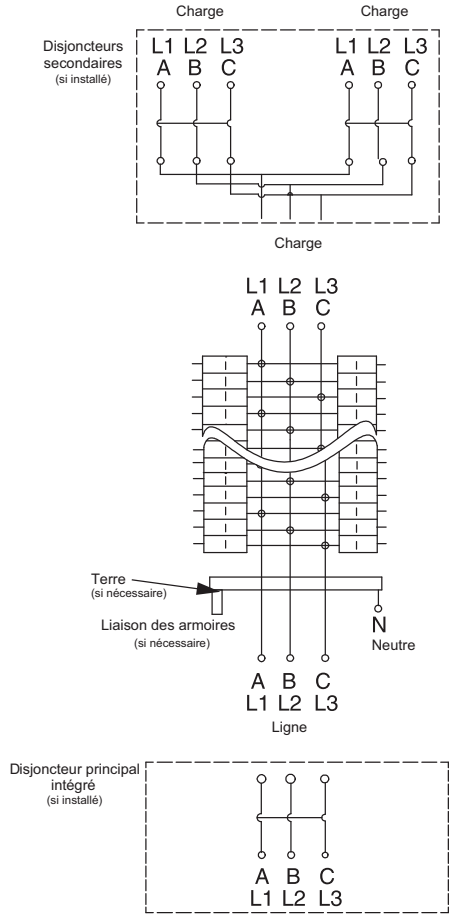

Figure 10 - Schéma typique d'un panneau de distribution NQ avec bus divisé

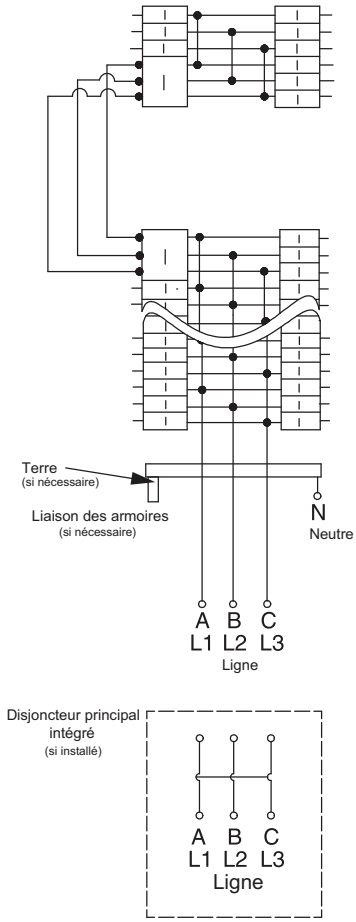

Convient aux systèmes de 48 Vcc maximum

Pour une utilisation avec des systèmes non mis à la terre 48 Vcc maximum uniquement. Utiliser uniquement des disjoncteurs principaux de dérivation ou à alimentation par dérivation de type QO(B), bipolaires, 10-60 A, avec le suffixe 5272, prévus pour une alimentation de 48 Vcc maximum. Le courant nominal de court-circuit est limité à 5 kA pour une utilisation dans un réseau de 48 Vcc.

Pour les disjoncteurs d'alimentation principale et secondaire montés verticalement, utiliser uniquement des disjoncteurs à châssis H, J et LA/LH. Le courant nominal de court-circuit est limité à 20 kA (châssis H, J), 10 kA (châssis LA) et 50 kA (châssis LH) pour une utilisation dans un réseau de 48 Vcc.

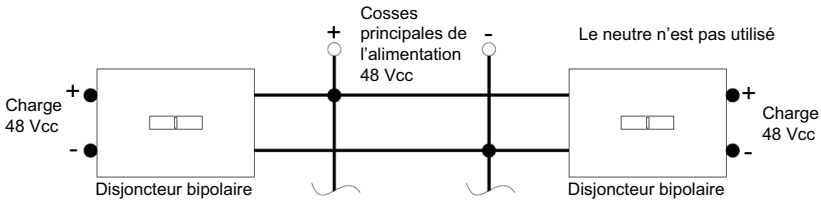

Valeurs nominales du panneau de distribution

Consultez les codes et normes en vigueur localement pour plus d'informations. L'étiquette pour un système qualifié pour utilisation en série se trouve dans le sachet.

Courant nominal de court-circuit pour des disjoncteurs raccordés en série (valeurs symétriques efficaces)

- Les valeurs nominales des séries indiquées pour des tensions plus élevées s'appliquent à des tensions plus basses (Exemple : 240 3P/3F couvre 208Y/120 3P/4F).
- Les essais de court-circuit sont effectués à 100-105 % de la tension nominale max. du panneau de distribution.
- « MC » désigne des disjoncteurs critiques.
- Lorsque LG est indiqué, LJ et LL peuvent être utilisés.

- Sauf indication contraire, les disjoncteurs principaux peuvent s'appliquer à l'intensité nominale max. disponible.
- Les suffixes HID, SWD et SWN peuvent également s'appliquer aux disjoncteurs de dérivation appropriés figurant ci-dessous.
- Lorsque les disjoncteurs QO(B) sont indiqués ci-dessous, les disjoncteurs QO(B)H, QO(B)VH et QH(B) peuvent également être utilisés.
- Les disjoncteur bipolaires CAFI ne peuvent pas être utilisés sur les systèmes triphasés.

Tableau 2 - Tension du système CA maximale : 120/240 1P/3F, 208Y/120 3P/4F, 240/120 3P/4F

Courant nominal de court-circuit max.	Disjoncteurs principaux intégrés ou à distance et fusibles principaux à distance Square D	Désignation catalogue des disjoncteurs de dérivation Square D et plages d'intensité admissibles			
		Type	Unipolaire	Bipolaire	Tripolaire
18 000	LA/LH MC	QO(B)	15-30 A	15-30 A	—
22 000	QO(B) VH QOB-VH	QO(B)	15-70 A	15-125 A	—
		QO(B) GFI	15-30 A	15-60 A	—
		QO(B) EPD	15-30 A	15-60 A	—
		QO(B) PL	15-30 A	15-60 A	—
		QO(B) AFI	15-20 A	—	—
		QO(B) CAFI	15-20 A	15-20 A	—
		QO(B) DF	15-20 A	—	—

Tableau 2 - Tension du système CA maximale : 120/240 1P/3F, 208Y/120 3P/4F, 240/120 3P/4F (Suite)

Courant nominal de court-circuit max.	Disjoncteurs principaux intégrés ou à distance et fusibles principaux à distance Square D	Désignation catalogue des disjoncteurs de dérivation Square D et plages d'intensité admissibles			
		Type	Unipolaire	Bipolaire	Tripolaire
25 000	QD	QO(B)	15-70 A	15-125 A	—
		QOB-VH	—	150 A	—
		QO(B) PL	15-30 A	15-60 A	—
		QO(B) GFI	15-30 A	15-60 A	—
		QO(B) EPD	15-30 A	15-60 A	—
		QO(B) AFI	15-20 A	—	—
		QO(B) CAFI	15-20 A	15-20 A	—
		QO(B) DF	15-20 A	—	—
	ED	QO(B)	15-70 A	15-125 A	—
		QO(B) GFI	15-30 A	15-60 A	—
		QO(B) EPD	15-30 A	15-60 A	—
		QO(B) AFI	15-20 A	—	—
		QO(B) CAFI	15-20 A	15-20 A	—
		QO(B) DF	15-20 A	—	—
	BD, HD, JD, LG	QO(B)	15-70 A	15-125 A	—
		QOB-VH	—	150 A	—
		QO(B) PL	15-30 A	15-60 A	—
		QO(B) GFI	15-30 A	15-60 A	—
		QO(B) EPD	15-30 A	15-60 A	—
		QO(B) AFI	15-20 A	—	—
	BD, HD, JD, LG	QO(B) CAFI	15-20 A	15-20 A	—
		QO(B) DF	15-20 A	—	—
42 000	LA, MA	QO(B)	15-30 A	15-30 A	—

Tableau 2 - Tension du système CA maximale : 120/240 1P/3F, 208Y/120 3P/4F, 240/120 3P/4F (Suite)

Courant nominal de court-circuit max.	Disjoncteurs principaux intégrés ou à distance et fusibles principaux à distance Square D	Désignation catalogue des disjoncteurs de dérivation Square D et plages d'intensité admissibles			
		Type	Unipolaire	Bipolaire	Tripolaire
65 000	QG	QO(B)	15-70 A	15-125 A	—
		QO(B) VH	15-70 A	15-125 A	—
		QOB-VH	—	150 A	—
		QO(B) GFI	15-30 A	15-60 A	—
		QO(B) PL	15-30 A	15-60 A	—
		QO(B) AFI	15-20 A	—	—
		QO(B) CAFI	15-20 A	15-20 A	—
		QO(B) DF	15-20 A	—	—
	EG	QO(B)	15-70 A	15-125 A	—
	EG	QO(B) GFI	15-30 A	15-60 A	—
		QO(B) EPD	15-30 A	15-60 A	—
		QO(B) EPE	—	—	—
		QO(B) AFI	15-20 A	—	—
		QO(B) CAFI	15-20 A	15-20 A	—
		QO(B) DF	15-20 A	—	—
	BG, HG, JG, LG	QO(B)	15-70 A	15-125 A	—
		QOB-VH	—	150 A	—
		QO(B) PL	15-30 A	15-60 A	—
		QO(B) GFI	15-30 A	15-60 A	—
		QO(B) EPD	15-30 A	15-60 A	—
		QO(B) AFI	15-20 A	—	—
		QO(B) CAFI	15-20 A	15-20 A	—
		QO(B) DF	15-20 A	—	—
	LL	QO(B) PL	–	15-60 A	–
		QO(B) GFI	15-30 A	40-60 A	—
		QO(B) EPD	15-30 A	—	—

Tableau 2 - Tension du système CA maximale : 120/240 1P/3F, 208Y/120 3P/4F, 240/120 3P/4F (Suite)

Courant nominal de court-circuit max.	Disjoncteurs principaux intégrés ou à distance et fusibles principaux à distance Square D	Désignation catalogue des disjoncteurs de dérivation Square D et plages d'intensité admissibles			
		Type	Unipolaire	Bipolaire	Tripolaire
100 000	QJ	QO(B)	15-70 A	15-125 A	—
		QOB-VH	—	150 A	—
		QO(B) PL	15-30 A	15-60 A	—
		QO(B) GFI	15-30 A	15-60 A	—
		QO(B) EPD	15-30 A	15-60 A	—
		QO(B) AFI	15-20 A	—	—
		QO(B) CAFI	15-20 A	15-20 A	—
		QO(B) DF	15-20 A	—	—
	EJ	QO(B)	15-70 A	15-125 A	—
		QO(B) GFI	15-30 A	15-60 A	—
	EJ	QO(B) EPD	15-30 A	15-60 A	—
		QO(B) AFI	15-20 A	—	—
		QO(B) CAFI	15-20 A	15-20 A	—
		QO(B) DF	15-20 A	—	—
	BJ, HJ, JJ	QO(B)	15-70 A	15-125 A	—
		QOB-VH	—	150 A	—
		QO(B) PL	15-30 A	15-60 A	—
		QO(B) GFI	15-30 A	15-60 A	—
		QO(B) EPD	15-30 A	15-60 A	—
		QO(B) AFI	15-20 A	—	—
		QO(B) CAFI	15-20 A	15-20 A	—
		QO(B) DF	15-20 A	—	—
	LJ, LL	QO(B)	15-70 A	15-125 A	—
		QOB-VH	—	150 A	—
		QO(B) GFI	—	15-60 A	—
		QO(B) EPD	—	15-60 A	—
		QO(B) AFI	15-20 A	—	—
		QO(B) CAFI	15-20 A	15-20 A	—
		QO(B) DF	15-20 A	—	—
		QO(B) PL	15-30 A	—	—

Tableau 2 - Tension du système CA maximale : 120/240 1P/3F, 208Y/120 3P/4F, 240/120 3P/4F (Suite)

Courant nominal de court-circuit max.	Disjoncteurs principaux intégrés ou à distance et fusibles principaux à distance Square D	Désignation catalogue des disjoncteurs de dérivation Square D et plages d'intensité admissibles			
		Type	Unipolaire	Bipolaire	Tripolaire
125 000	HL, JL	QO(B)	15-70 A	15-125 A	—
		QOB-VH	—	150 A	—
		QO(B) PL	15-30 A	15-60 A	—
		QO(B) GFI	15-30 A	15-60 A	—
		QO(B) EPD	15-30 A	15-60 A	—
		QO(B) AFI	15-20 A	—	—
		QO(B) CAFI	15-20 A	15-20 A	—
		QO(B) DF	15-20 A	—	—
200 000	HR, JR	QO(B)	15-70 A	15-125 A	—
		QO(B) GFI	15-30 A	15-60 A	—
		QO(B) EPD	15-30 A	15-60 A	—
		QO(B) AFI	15-20 A	—	—
	HR, JR	QO(B) CAFI	15-20 A	15-20 A	—
		QO(B) DF	15-20 A	—	—

Tableau 3 - Tension du système CA maximale : 240 1P/2F

Courant nominal de court-circuit max.	Disjoncteurs principaux intégrés ou à distance et fusibles principaux à distance Square D	Désignation catalogue des disjoncteurs de dérivation Square D et plages d'intensité admissibles			
		Type	Unipolaire	Bipolaire	Tripolaire
25 000	QD, BD, HD, JD, LG	QO(B) H	—	15-100 A	—
42 000	LA, MA	QDL	—	70-225 A	—
65 000	QG, BG, HG, JG, LG	QO(B) H	—	15-100 A	—
100 000	BJ, HJ, JJ, LJ, LL	QO(B) H	—	15-100 A	—
125 000	HL, JL	QO(B) H	—	15-100 A	—

Tableau 4 - Tension du système CA maximale : 208Y/120 3P/4F

Courant nominal de court-circuit max.	Disjoncteurs principaux intégrés ou à distance et fusibles principaux à distance Square D	Désignation catalogue des disjoncteurs de dérivation Square D et plages d'intensité admissibles			
		Type	Unipolaire	Bipolaire	Tripolaire
18 000	LA/LH MC	QO(B)	—	—	15-30 A
22 000	QO(B) VH, QOB-VH	QO(B) GFI	—	—	15-50 A

Tableau 4 - Tension du système CA maximale : 208Y/120 3P/4F (Suite)

Courant nominal de court-circuit max.	Disjoncteurs principaux intégrés ou à distance et fusibles principaux à distance Square D	Désignation catalogue des disjoncteurs de dérivation Square D et plages d'intensité admissibles			
		Type	Unipolaire	Bipolaire	Tripolaire
25 000	QD, ED, FD, BD, HD, JD	QO(B) GFI	—	—	15-50 A
	LG	QO(B) GFI	—	—	15-30 A
65 000	QG, EG, BG, HG, JG	QO(B) GFI	—	—	15-50 A
	LG, LL	QO(B) GFI	—	—	15-30 A
100 000	QJ	QO(B)	—	—	15-30 A
		QO(B) VH	—	—	15-100 A
		QOB-VH	—	—	110-150 A
		QO(B) PL	—	—	15-30 A
		QO(B) GFI	—	—	15-50 A
		QO(B) EPD	—	—	15-50 A
		QO(B) EPE	—	—	15-50 A
	EJ, BJ, HJ, JJ	QO(B) GFI	—	—	15-50 A
125 000	HJ, JL, LL	QO(B) GFI	—	—	15-50 A

Tableau 5 - Tension du système CA maximale : 240/120 3P/4F, 240 3P/3F

Courant nominal de court-circuit max.	Disjoncteurs principaux intégrés ou à distance et fusibles principaux à distance Square D	Désignation catalogue des disjoncteurs de dérivation Square D et plages d'intensité admissibles			
		Type	Unipolaire	Bipolaire	Tripolaire
22 000	QOB VH QOB-VH	QO(B)	—	—	15-100 A
		QO(B) EPD	—	—	15-50 A
		QO(B) EPE	—	—	15-50 A
25 000	QD	QO(B)	—	—	15-30 A
	QD	QO(B) VH	—	—	15-100 A
		QOB-VH	—	—	110-150 A
		QO(B) PL	—	—	15-30 A
		QO(B) EPD	—	—	15-50 A
		QO(B) EPE	—	—	15-50 A
	ED	QO(B)	—	—	15-100 A
		QO(B) EPD	—	—	15-50 A
		QO(B) EPE	—	—	15-50 A
	BD, HD, JD	QO(B)	—	—	15-100 A
		QOB-VH	—	—	110-150 A
		QO(B) PL	—	—	15-30 A
		QO(B) EPD	—	—	15-50 A
		QO(B) EPE	—	—	15-50 A
	LG	QO(B)	—	—	15-30 A
		QO(B) VH	—	—	15-100 A
		QOB-VH	—	—	110-150 A
		QO(B) EPD	—	—	15-30 A
		QO(B) EPE	—	—	15-30 A
42 000	LA, MA	QDL	—	—	70-225 A
		QO(B) VH	—	—	15-30 A
	MG	QOB-VH	—	—	110-150 A

Tableau 5 - Tension du système CA maximale : 240/120 3P/4F, 240 3P/3F (Suite)

Courant nominal de court-circuit max.	Disjoncteurs principaux intégrés ou à distance et fusibles principaux à distance Square D	Désignation catalogue des disjoncteurs de dérivation Square D et plages d'intensité admissibles			
		Type	Unipolaire	Bipolaire	Tripolaire
65 000	QG	QO(B)	—	—	15-30 A
		QO(B) VH	—	—	15-100 A
	QG	QOB-VH	—	—	110-150 A
		QO(B) PL	—	—	15-30 A
	EG	QO(B)	—	—	15-100 A
		QOB-VH	—	—	110-125 A
		QO(B) EPD	—	—	15-50 A
		QO(B) EPE	—	—	15-50 A
	BG, HG, JG	QO(B)	—	—	15-100 A
		QOB-VH	—	—	110-150 A
		QO(B) PL	—	—	15-30 A
		QO(B) EPD	—	—	15-50 A
		QO(B) EPE	—	—	15-50 A
	LG, LL	QO(B)	—	—	15-30 A
		QO(B) VH	—	—	15-100 A
		QOB-VH	—	—	110-150 A
		QO(B) EPD	—	—	15-30 A
		QO(B) EPE	—	—	15-30 A

Tableau 5 - Tension du système CA maximale : 240/120 3P/4F, 240 3P/3F (Suite)

Courant nominal de court-circuit max.	Disjoncteurs principaux intégrés ou à distance et fusibles principaux à distance Square D	Désignation catalogue des disjoncteurs de dérivation Square D et plages d'intensité admissibles			
		Type	Unipolaire	Bipolaire	Tripolaire
100 000	FC, KC	QO(B)	—	—	15-100 A
	EJ	QO(B)	—	—	15-100 A
		QOB-VH	—	—	110-125 A
		QO(B) EPD	—	—	15-50 A
		QO(B) EPE	—	—	15-50 A
	BJ, HJ, JJ	QO(B)	—	—	15-100 A
		QOB-VH	—	—	110-150 A
		QO(B) PL	—	—	15-30 A
		QO(B) EPD	—	—	15-50 A
		QO(B) EPE	—	—	15-50 A
	LJ, LL	QO(B)	—	—	15-30 A
		QO(B) VH	—	—	15-100 A
		QOB-VH	—	—	110-150 A
125 000	HL, JL	QO(B)	—	—	15-100 A
	HL, JL	QOB-VH	—	—	110-150 A
		QO(B) PL	—	—	15-30 A
		QO(B) EPD	—	—	15-50 A
		QO(B) EPE	—	—	15-50 A
200 000	HR, JR	QO(B)	—	—	15-100 A
		QOB-VH	—	—	110-150 A

Tableau 6 - Tension du système CA maximale : 120/240 1P/3F, 208Y/120 3P/4F, 240/120 3P/3F

Courant nominal de court-circuit max.	Disjoncteurs principaux intégrés ou à distance et fusibles principaux à distance Square D	Désignation catalogue des disjoncteurs de dérivation Square D et plages d'intensité admissibles			
		Type	Unipolaire	Bipolaire	Tripolaire
42 000	Fusibles classe T3 400 A max.	QO(B) VH	15-70 A	15-125 A	—
65 000	Fusibles classe J 400 A max.	QO(B) VH	15-70 A	15-125 A	—
		QO(B) AFI	15-20 A	—	—
		QO(B) CAFI	15-20 A	15-20 A	—
		QO(B) DF	15-20 A	—	—
	Fusibles classe T6 400 A max.	QO(B) VH	15-70 A	15-125 A	—
		QOB-VH	—	150 A	—
		QO(B) AFI	15-20 A	—	—
		QO(B) CAFI	15-20 A	15-20 A	—
		QO(B) DF	15-20 A	—	—
100 000	Fusibles de classe T3 200 A max.	QO(B)	15-70 A	15-125 A	—
		QO(B) GFI	15-30 A	15-60 A	—
		QO(B) EPD	15-30 A	15-60 A	—
		QO(B) AFI	15-20 A	—	—
		QO(B) CAFI	15-20 A	15-20 A	—
		QO(B) DF	15-20 A	—	—
200 000	Fusibles classe T6 ou J 200 A max.	QO(B)	15-70 A	15-125 A	—
		QO(B) GFI	15-30 A	15-60 A	—
		QO(B) EPD	15-30 A	15-60 A	—
	Fusibles de classe T3 400 A max.	QO(B)	15-70 A	15-125 A	—
		QO(B) GFI	15-30 A	15-60 A	—
		QO(B) EPD	15-30 A	15-60 A	—

Tableau 7 - Tension du système CA maximale : 208Y/120 3P/4F

Courant nominal de court-circuit max.	Disjoncteurs principaux intégrés ou à distance et fusibles principaux à distance Square D	Désignation catalogue des disjoncteurs de dérivation Square D et plages d'intensité admissibles			
		Type	Unipolaire	Bipolaire	Tripolaire
65 000	400 A max. Classe J	QO(B) GFI	—	—	15-50 A
100 000	Fusibles classe T3 200 A max.	QO(B) GFI	—	—	15-50 A

Tableau 7 - Tension du système CA maximale : 208Y/120 3P/4F (Suite)

Courant nominal de court-circuit max.	Disjoncteurs principaux intégrés ou à distance et fusibles principaux à distance Square D	Désignation catalogue des disjoncteurs de dérivation Square D et plages d'intensité admissibles			
		Type	Unipolaire	Bipolaire	Tripolaire
200 000	Fusibles de classe T6 ou J 200 A max.	QO(B) GFI	—	—	15-50 A
	400 A max. Fusibles classe T3	QO(B) GFI	—	—	15-50 A

Tableau 8 - Tension du système CA maximale : 240/120 3P/4F, 240 3P/3F

Courant nominal de court-circuit max.	Disjoncteurs principaux intégrés ou à distance et fusibles principaux à distance Square D	Désignation catalogue des disjoncteurs de dérivation Square D et plages d'intensité admissibles			
		Type	Unipolaire	Bipolaire	Tripolaire
50 000	600 A max. Fusibles classe T3	QO(B) VH	—	—	15-30 A
65 000	400 A max. Fusibles classe J	QO(B) VH	—	—	15-100 A
	400 A max. Fusibles classe T6	QO(B) VH	—	—	15-100 A
		QOB-VH	—	—	110-150 A
100 000	200 A max. Fusibles classe T3	QO(B)	—	—	15-100 A
		QO(B) EPD	—	—	15-50 A
		QO(B) EPE	—	—	15-50 A
200 000	Fusibles classe T6 ou J 200 A max.	QO(B)	—	—	15-100 A
		QO(B) EPD	—	—	15-50 A
		QO(B) EPE	—	—	15-50 A
	Fusibles de classe T3 400 A max.	QO(B)	—	—	15-100 A
		QO(B) EPD	—	—	15-50 A
		QO(B) EPE	—	—	15-50 A

REMARQUE: Dans le tableau suivant, « Type » comprend les disjoncteurs AFI, CAFI, EPD et GFI.

Tableau 9 - Sélectivité des disjoncteurs critiques pour panneaux NQ

Courant nominal de court-circuit maximum (symétrique efficace)	Disjoncteurs principaux intégrés ou à distance	Disjoncteurs de dérivation			
		Type	Unipo-laire	Bipolaire	Tripolaire
Entièrement calibré et sélectif jusqu'à 10 kA à 208Y / 120 Vac ou à 240/120 Vac	J-W, 250 A L-W, 250 A	QOB	10 à 70	10 à 125	10 à 125
		QOB-H			
		QOB-VH			
		QH			
Convient au raccordement en série et sélectif jusqu'à 12 kA à 208Y/120 V CA ou à 240/120 V CA	J-W, 250 A	QOB	10 à 70	10 à 125	10 à 60
		QOB-H			
		QOB-VH			
		QH			
Convient au raccordement en série et sélectif jusqu'à 15 kA à 208Y/120 V CA ou à 240/120 V CA	J-W, 250 A	QOB	10 à 60	10 à 60	10-30
		QOB-H			
		QOB-VH			
		QH			
Convient au raccordement en série et sélectif jusqu'à 18 kA à 208Y/120 V CA ou à 240/120 V CA	J-W, 250 A	QOB	10-30	10-30	—
		QOB-H			
		QOB-VH			
		QH			
	L-W, 250 A	QOB	10 à 60	10 à 60	10 à 60
		QOB-H			
		QOB-VH			
		QH			
Convient au raccordement en série et sélectif jusqu'à 30 kA à 208Y/120 V CA ou à 240/120 V CA	L-W, 400 A L-W, 600 A	QOB	15 à 70	15 à 150	15 à 150
		QOB-H			
		QOB-VH			
		QH			

Tableau 10 - Courant nominal de court-circuit(4) pour les intérieurs de cosses principales avec cosses d'alimentation secondaire ou traversantes

Tension de système CA maximale	Courant nominal maximal	Circuits de dérivation	Application	Additionneur	Courant nominal de court-circuit max.
240	100	18, 30	SFL et FTL	—	10000
	225	30, 42, 54, 72, 84, 96	SFL	152,4 mm (6 po)	
		42	FTL	—	
		30, 54, 72, 84, 96		152,4 mm (6 po)	
	400	30, 42, 54, 72, 84	SFL	—	25 000
		96		—	10000
		30, 84	FTL	—	25 000
		96		—	10000
		42, 54, 72		152,4 mm (6 po)	25 000
	600	30, 42, 54, 72, 84	FTL	304,8 mm (12 po)	
		96			10000

Marquage CE

- Les intérieurs portant la marque « CE » sont conformes aux normes CEI 61439-1 et CEI 61439-2.
- L'intérieur à cosses principales portant la marque « CE » a été testé pour résister à une intensité de 10 000 A RMS symétrique pendant 30 cycles.
- Les intérieurs portant la marque « CE » ne sont autorisés que pour une utilisation avec les disjoncteurs de dérivation QOXD ou QOBXD qui portent la marque « CE ».

(4) Cette classification s'applique aux intérieurs à cosses principales, équipés de cosses secondaires ou traversantes, lorsque le dispositif alimentant l'intérieur est inconnu ou n'est pas un dispositif Square D. Utilisé en amont de ces cosses, un disjoncteur principal Square D permet d'obtenir une puissance égale à celle du disjoncteur. Les essais de court-circuit sont effectués à 100-105 % de la tension nominale max. du panneau de distribution.
(5) La configuration à 96 circuits avec dispositif de protection contre les surtensions (SPD) a 84 circuits de dérivation utilisables.
(6) L'additionneur est la longueur supplémentaire de l'armoire.
(7) Ampères symétriques efficaces, pour trois cycles.

Restrictions QO2150VH, QO2175VH et QO2200VH

AVIS

RISQUE DE DOMMAGES MATÉRIELS

- Ne pas installer les unités QO2150(VH), QO2175(VH) ou QO2200 (VH) dans des applications parasismiques.
- Ne pas installer les unités QO2150(VH), QO2175(VH) ou QO2200 (VH) dans des applications de réseau triphasé.
- Ne pas installer plus de quatre QO2175(VH) ou QO2200(VH) au total sur des armoires NEMA 1.
- Ne pas installer plus d'un QO2175(VH) ou QO2200(VH) dans des armoires étanches ventilées NEMA 3R.
- Ne pas installer les unités QO2150(VH), QO2175(VH) ou QO2200 (VH) les unes à côté des autres.
- Ne pas installer dans des armoires étanches non ventilées (3R/5/ 12, 4/4X).
- Pour les disjoncteurs QO2175(VH) et QO2200(VH), installer des façades à verrouillage en trois points.

Le fait de ne pas suivre ces instructions peut endommager l'équipement.

Laisser au moins quatre espaces vides pour plaques d'obturation vides ou disjoncteurs de 125 A ou moins avant d'installer un autre QO2150 (VH), QO2175(VH) ou QO2200(VH).

Placer les unités QO2150(VH), QO2175(VH) et QO2200(VH) à côté de l'extrémité de la ligne, à droite pour les applications à arrivée par le haut.

Placer les unités QO2150(VH), QO2175(VH) et QO2200(VH) à côté de l'extrémité de la ligne, à gauche pour les applications à arrivée par le bas.

Unités QO2150(VH), QO2175(VH) et QO2200(VH) pour les applications monophasées uniquement.

Tableau 11 - Façades à verrouillage en trois points – Numéro de catalogue(8)

Type	Montage en surface	Montage encastré
Norme	NC50VS3P	NC50VF3P
	NC56VS3P	NC50VF3P
	NC62VS3P	NC62VF3P
	NC68VS3P	NC68VF3P
	NC74VS3P	NC74VF3P
	NC80VS3P	NC80VF3P
	NC86VS3P	NC86VF3P
	NC92VS3P	NC92VF3P
À charnière	NC62VS3PHR	NC62VF3PHR
	NC68VS3PHR	NC68VF3PHR
	NC74VS3PHR	NC74VF3PHR
	NC80VS3PHR	NC80VF3PHR
	NC86VS3PHR	NC86VF3PHR
	NC92VS3PHR	NC92VF3PHR

(8) V=Ventilé, HR=Charnière à droite, 3P=Trois points.

Figure 11 - Façade à verrou en trois points

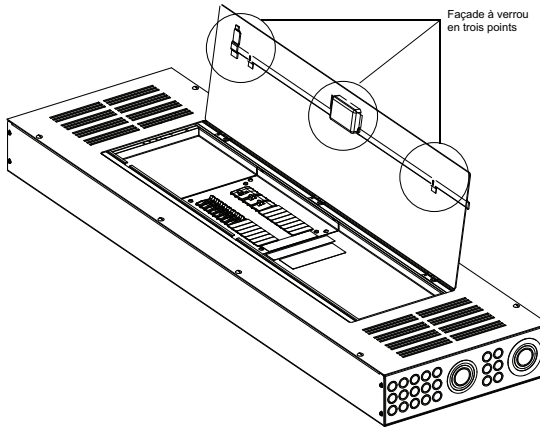

Annexe 2 : Kits d’accessoires

Un assortiment de kits d’accessoires à installer sur place est disponible pour les panneaux NQ :

- Kits de barres de m.à.l.t.
- Kits de cosses de neutre surdimensionnées pour panneaux de 100-600 A
- Kits de cosses secondaires pour panneaux de distribution 100-400 A
- Kit de cosses principales
  - Kits de cosses mécaniques en aluminium
  - Kits de cosses mécaniques en cuivre
  - Kits de cosses à sertir Versa-Crimp en aluminium
  - Kits de cosses à sertir Versa-Crimp en cuivre
- Kits de barrières côté ligne et de brides de fixation au neutre

Kits de barres de m.à.l.t.

Les kits de barres de m.à.l.t. de l'équipement, adaptés aux fils de cuivre ou d'aluminium, répondent aux besoins de mise à la terre des panneaux NQ et des centres de charge QONQ.

Tableau 12 - Spécifications des kits de barre de mise à la terre de l'équipement

Panneau de distribution		Utiliser le numéro de catalogue du kit de barres de m.à.l.t.	
Circuit de dérivation	Calibre Du Réseau	Aluminium	Cuivre
1 à 42	600 A maximum	(1) PK27GTA	(1) PK27GTACU
54 à 84		(2) PK27GTA	(2) PK27GTACU
54 à 72	800 A maximum	(2) PK23GTAL	(2) PK27GTACU (2) QO1150AN

Les emplacements de montage de la barre de m.à.l.t. sont identifiés par le symbole de terre estampé sur la paroi arrière de l'armoire.

Kits de cosses de neutre surdimensionnées pour panneaux de 100-600 A

Des kits de cosses de neutre surdimensionnés sont disponibles pour les applications où des conducteurs de terminaison 3 AWG ou plus sont nécessaires pour le neutre.

Tableau 13 - Spécifications des kits de cosses de neutre surdimensionnées pour panneaux de 100-600 A

Calibre du disjoncteur	Numéro de catalogue du kit	Calibre de câble Al/Cu (mm^2)
70 A	QO70AN	(1) #12–#2 AWG Al ([1] 3,3–33,6) (1)#14–#4 AWG Cu ([1] 2,1–21,2)
80-100 A	NQ100AN	(1) 14 – 2/0 AWG Al/Cu ([1] 2,1–67,4)

(9) Barres en aluminium adaptées aux conducteurs en cuivre ou en aluminium à 60 °C ou à 75 °C.
(10) Barres en cuivre adaptées aux conducteurs en cuivre à 60 °C ou à 75 °C.

Tableau 13 - Spécifications des kits de cosses de neutre surdimensionnées pour panneaux de 100-600 A (Suite)

Calibre du disjoncteur	Numéro de catalogue du kit	Calibre de câble Al/Cu (mm^2)
80-120 A	Q1100AN	(1) 4 – 1/0 AWG Al/Cu ([1] 21,2–53,5)
110-150 A	Q1150AN(11)	(1) 1 – 2/0 AWG Al/Cu ([1] 42,4–67,4)
175-200 A	NQ200AN	(1) 4 AWG – 300 kcmil Al/Cu ([1] 21,2–152)

Kits de cosses secondaires pour panneaux de distribution 100-400 A

Les cosses principales secondaires sont disponibles pour les applications 100, 225 ou 400 A.

Tableau 14 - Spécifications des kits de cosses secondaires pour panneaux de distribution 100-400 A

Courant nominal (A)	Numéro de catalogue du kit	Nombre max. de circuits
100	NQSFL1	18, 30
225	NQSFL2	30(12), 42(13), 54(12), 72(12), 84(12)
400	NQSFL4	30, 42, 54, 72, 84

Kit de cosses principales

Tableau 15 - Kits de cosses mécaniques – Aluminium

Courant nominal (A) du panneau	Numéro de catalogue du kit	Calibre de câble Al/Cu (mm^2)
100	Standard	#6 – 2/0 AWG (13,3 – 67,43 mm^2)
225	Standard	6 AWG – 350 kcmil (13,3–177,3 mm^2)

(11) N'utilisez que du fil de cuivre N° 0 (26,7 mm^2) pour les applications à disjoncteur de dérivation de 150 A.
(12) Avec ces panneaux, réservez un espace supplémentaire de 152,4 mm (6 po) pour le boîtier et la façade afin de pouvoir courber les fils.
(13) Avec ces panneaux, réservez un espace supplémentaire de 152,4 mm (6 po) pour le boîtier et la façade afin de pouvoir courber les fils.

Tableau 15 - Kits de cosses mécaniques – Aluminium (Suite)

Courant nominal (A) du panneau	Numéro de catalogue du kit	Calibre de câble Al/Cu (mm²)
400	Standard	(1) 1/0 AWG – 750 kcmil (2) 1/0 AWG–350 kcmil ([1] 53,48 – 380 mm²) ([2] 53,48 – 177,3 mm²)
600	Standard	(2) 1/0 AWG – 750 kcmil ([2] 53,48 – 380 mm²)
	NQALM6A	(3) 6 AWG – 250 kcmil ([3] 13,3–127 mm²)

Tableau 16 - Kits de cosses mécaniques – Cuivre

Courant nominal (A) du panneau	Numéro de catalogue du kit	Calibre de câble Al/Cu (mm²)
100	NQCUM1	#6 – 2/0 AWG (13,3 – 67,43 mm²)
225	NQCUM2	6 AWG – 250 kcmil (13,3–127 mm²)
400	NQCUM4	(1) 1/0 AWG – 750 kcmil (2) 1/0 AWG – 350 kcmil ([1] 53,48 – 380 mm²) ([2] 53,48–177,3 mm²)
600	NQCUM6	

Tableau 17 - Kits de cosses à sertir Versa-Crimp™ – Aluminium

Courant nominal (A) du panneau	Numéro de catalogue du kit	Calibre de câble Al/Cu (mm²)	Outil de sertissage
100	NQALV1	8 – 1/0 AWG (8,36–53,48 mm²)	VC6 (Tous)
225	NQALV2	#4 AWG – 300 kcmil (21,15 – 152 mm²)	
400	NQALV4	(2) 2/0 AWG – 500 kcmil ([2] 67,43 – 253,4 mm²)	VC6–3, VC6–FT
600	NQALV6		

Tableau 18 - Kits de cosses à sertir™ Versa-Crimp – Cuivre

Courant nominal (A) du panneau	Numéro de catalogue du kit	Calibre de câble Al/Cu (mm²)	Outil de sertissage
100	NQCUV1	#6 – 1/0 AWG (13,30 – 53,48 mm²)	VC6 (Tous), VC7 (Tous)
225	NQCUV2	2/0 AWG – 300 kcmil (67,43–152 mm²)	VC6-3, VC7, VC6-FT, VC7–FT
400	NQCUV4	400 – 750 kcmil (202,7 – 380 mm²)	VC6-FT, VC7–FT, VC8
600	NQCUV6	(2) 250 – 500 kcmil ([2] 126,7–253,4 mm²)	VC6-3, VC7, VC6-FT, VC7–FT

Kits de barrières côté ligne et de brides de fixation au neutre

En fonction de l'application et du code d'installation adopté, une barrière côté ligne et une bride de fixation au neutre peuvent être nécessaires. Sélectionnez la barrière appropriée dans le tableau ci-dessous, en fonction du disjoncteur principal.

Tableau 19 - Kits de barrières côté ligne et de brides de fixation au neutre

N° de catalogue	Contenu		Description
	Couvercle de cosses de ligne	Bride de fixation au neutre	
NQLALLC	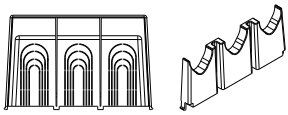	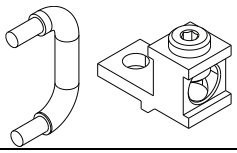	Couvercle de cosses de ligne NQ LA/LH, bride de fixation au neutre et cosse
NQHJQLLC	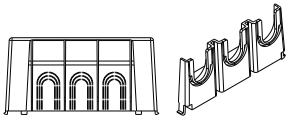	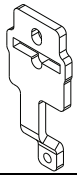	Couvercle de cosse de ligne™ NQ PowerPacT H/J/Q et bride de fixation au neutre
NQPPLLLC	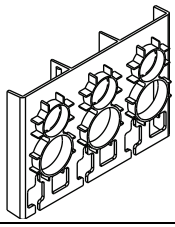	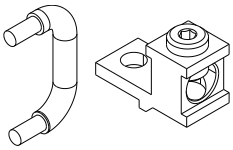	Couvercle de cosses de ligne PowerPact L, bride de fixation au neutre et cosse