SIEMENS

Wire connector
Rundleiteranschlussklemme
Borne pour conducteur rond
Borne para conductor redondo
Morsetto per conduttore tondo
Terminal para condutor de seção circular
Dairesel iletken bağlantı klemensi
Зажим для присоединения проводов круглого сечения
Zacisk przyłączeniowy do przewodów okrągłych
圆形导线端子

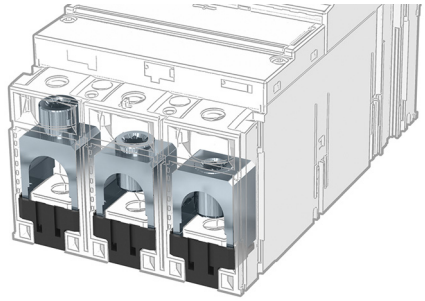

3VA913.-0JB1.	3VA914.-0JB11	3VA923.-0JB11	3VA923.-0JG11	3VA924.-0JB12	3VA937.-0JB13
3VA913.-0JD1.	3VA914.-0JD11	3VA923.-0JB12	3VA923.-0JG12	3VA924.-0JD12	3VA937.-0JD13
3VA913.-0JG1.	3VA914.-0JG11	3VA923.-0JD11	3VA923.-0JK11	3VA924.-0JG12	3VA937.-0JG13
3VA913.-0JK1.	3VA914.-0JK11	3VA923.-0JD12	3VA923.-0JK12	3VA924.-0JK12	3VA937.-0JK13

Operating Instructions *Betriebsanleitung* *Notice d'utilisation* *Instructivo* *Istruzioni operative*
Instruções de Serviço *İşletme kılavuzu* *Руководство по эксплуатации* *Instrukcja obsługi* *使用说明*



EN **DANGER**

Hazardous voltage. Will cause death or serious injury. Turn off and lock out all power supplying this device before working on this device. Replace all covers before power supplying this device is turned on.

NOTICE

Installation and maintenance must be carried out by qualified personnel.

DE **GEFAHR**

Gefährliche Spannung. Lebensgefahr oder schwere Verletzungsgefahr. Bevor Arbeiten am Gerät durchgeführt werden, müssen alle Stromquellen ausgeschaltet und mit einer Einschaltsicherung versehen werden. Vor dem Wiedereinschalten der Stromquellen müssen alle Abdeckungen wieder angebracht werden.

HINWEIS

Installations- und Wartungsarbeiten sind von qualifiziertem Per sonal durchzuführen.

FR **DANGER**

Tension électrique dangereuse. Danger de mort ou risque de blessures graves. Avant d'intervenir sur l'appareil, couper toutes les sources de tension et les consigner contre la refermeture. Remettre en place tous les couvercles avant de remettre l'appareil sous tension.

NOTIFICATION

L'installation et la maintenance doivent être effectuées unique ment par des personnes qualifiées.

ES **PELIGRO**

Tensión peligrosa. Puede causar la muerte o lesiones graves. Antes de trabajar en este dispositivo, desconecte y bloquee todas las fuentes que lo alimentan eléctricamente. Recoloque todas las cubiertas antes de volver a conectar la alimentación eléctrica para este dispositivo.

NOTA

La instalación y el mantenimiento deben corre a cargo de perso nal cualificado.

IT **PERICOLO**

Tensione pericolosa. Può causare la morte o lesioni gravi. Prima di lavorare su questa apparecchiatura, disinserire tutte le fonti di alimentazione elettrica dell'apparecchiatura ed assicurarle contro la reinserzione. Riapplicare tutte le coperture prima di reinserire l'alimentazione di questa apparecchiatura.

NOTA

L'installazione e la manutenzione devono essere eseguite da per sonale qualificato.

PT **PERIGO**

Tensão perigosa. Perigo de morte ou ferimentos graves. Desligue e bloqueie todas as fontes de alimentação antes de executar quaisquer trabalhos no aparelho. Volte a colocar todas as coberturas antes de voltar a ligar as fontes de alimentação.

ATENÇÃO

A instalação e manutenção têm de ser efetuadas por pessoal qualificado.

TR **TEHLİKE**

Tehlikeli gerilim. Ölüm tehlikesi veya ağır yaralanma tehlikesi mevcuttur. Cihazda çalışmalar yapılmadan önce, tüm güç kaynakları kapatılmalı ve bir açma emniyetiyle donatılmalıdır. Güç kaynakları tekrar açılmadan önce tüm kapaklar yerlerine takılmalıdır.

NOT

Montaj ve bakım işlemleri kalifiye personel tarafından yapıl malıdır.

РУ **ОПАСНО**

Опасное напряжение. Опасность для жизни или телесных повреждений. До начала работы выключите и заблокируйте все источники питания этого устройства. Перед включением питания снова установите все крышки.

ПРИМЕЧАНИЕ

Установка и техническое обслуживание должны производиться квалифицированным персоналом.

PL **ZAGROŻENIE**

Niebezpieczne napięcie. Niebezpieczeństwo poważnych obrażeń lub utraty życia. Wyłączyć i zablokować wszystkie źródła zasilania urządzenia przed rozpoczęciem pracy na urządzeniu. Założyć wszystkie osłony przed podłączeniem urządzenia do źródła zasilania.

UWAGA

Instalacja i konserwacja muszą być wykonywane przez wykwali fikowany personel.

Technical Support: Internet: https://www.siemens.com/support-request

中 危险

危险电压。可能导致生命危险或重伤危险。
操作此设备前必须确保切断其电源并采取防接通保护措施。在设备接通电源前，更换所有盖板。

注意

安装和维护必须由具备专业资质的人员进行。

HR OPASNOST

Opasni napon. Opasnost po život ili opasnost od teških ozljeda. Prije rada na uređaju moraju biti isključeni svi izvori struje i osigurati uređaj zaštitom od uključivanja. Prije ponovnog uključivanja izvora struje moraju se opet postaviti svi poklopci.

NAPOMENA

Montažu i održavanje mora obavljati kvalificirano osoblje.

FI VAARA

Vaarallinen jännite. Vakava loukkaantumisvaara tai hengenvaara. Laitteen kaikki virransyöttö tulee katkaista ja sen kytkeytyminen päälle tulee estää lukolla ennen kuin laitteeseen kohdistetaan mitään toimenpiteitä. Kaikki kotelot tulee kiinnittää takaisin ennen kuin laitteen virransyöttö kytketään uudelleen päälle.

HUOMAUTUS

Asennus- ja huoltotyöt on annettava pätevän ammattilaisen suoritettaviksi.

БГ ОПАСНОСТ

Опасно напрежение. Опасност за живота или опасност от тежки телесни повреди. Преди да извършвате дейности по устройството, изключете и обезопасете всички захранващи източници. Поставете всички капаци на мястото им, преди отново да включите захранването на устройството.

ПРЕДУПРЕЖДЕНИЕ

Инсталирането и поддръжката трябва да се извършват от квалифициран персонал.

EE OHT

Ohtlik pinge. Oht elule või raskete vigastuste oht. Enne seadme hooldustöid lülitage kõik toiteallikad välja ja võtke meetmed nende sisselülitamise takistamiseks. Enne toiteallikate uuesti sisselülitamist tuleb kõik katted tagasi paigaldada.

MÄRKUS

Paigaldus- ja hooldustöid tohib teha ainult kvalifitseeritud personal.

LV BĪSTAMI

Bīstams spriegums. Letālu seku vai smagu traumu risks. Pirms veicat darbu ar šo ierīci pilnībā izslēdziet un nobloķējiet tās strāvas padevi. Pirms ieslēdzat ierīces strāvas padevi uzlieciet atpakaļ visus pārsegus.

BRĪDINĀJUMS

Uzstādīšana un tehniskā apkope jāveic kvalificētiem darbiniekiem.

LT PAVOJUS

Pavojinga įtampa. Pavojus gyvybei arba sunkaus susižalojimo pavojus. Prieš dirbdami ties šiuo prietaisu, išjunkite ir užblokuokite visus šio prietaiso maitinimo šaltinius. Prieš įjungdami šio prietaiso maitinimo šaltinį, vėl uždėkite visus dangčius.

NUORODA

Įrengimą ir techninę priežiūrą turi vykdyti kvalifikuoti darbuotojai.

DA FARE

Farlig spænding. Livsfare eller risiko for slemme kvæstelser. Sluk for og lås strømmen, der forsyner denne enhed, før du arbejder med denne enhed. Erstat alle afdækninger, før strømmen, der tilføres denne enhed, tændes.

BEMÆRK

Installationen og vedligeholdelsen skal foretages af uddannet personale.

MT PERIKLU

Vultaġġ perikoluż. Riskju ta' mewt jew korriment serju. Qabel taħdem fuq dan l-apparat, itfi kull provvista tal-elettriku tiegħu u sakkar kontra xegħil mill-ġdid aċċidentali. Erġa' installa l-għotjien kollha qabel tirritorna l-provvista tal-elettriku fl-apparat.

AVVIŻ

L-installazzjoni u l-manutenzjoni għandhom jitwettqu minn persunal ikkwalifikat.

NL GEVAAR

Gevaarlijke spanning. Levensgevaar of gevaar voor ernstig letsel. Voordat u aan dit apparaat werkt, moet u alle actieve energiebronnen voor dit apparaat uitschakelen. Plaats alle afdekkingen terug voordat u energiebronnen voor dit apparaat inschakelt.

OPMERKING

Installatie en onderhoud moeten worden verricht door gekwalificeerd personeel.

EL ΚΙΝΔΥΝΟΣ

Επικίνδυνη τάση. Κίνδυνος για τη ζωή ή σοβαρού τραυματισμού. Απενεργοποιήστε και ασφαλίστε όλη την ενέργεια που τροφοδοτεί τη συσκευή, προτού εργαστείτε σε αυτή. Τοποθετήστε ξανά όλα τα καλύμματα, προτού ενεργοποιήσετε την τροφοδοσία της συσκευής με ενέργεια.

ΠΡΟΣΟΧΗ

Η εγκατάσταση και συντήρηση πρέπει να διεξάγονται από εξειδικευμένο προσωπικό.

GA CONTÚIRT

Voltas contúirteach. Baol go bhfaighfear bás nó tromghortú. Múch gach cumhacht a sholáthraíonn an gléas seo agus glasáil amach í roimh obair a dhéanamh ar an ngléas seo. Cuir na clúdaigh ar fad ar ais roimh an gcumhacht a sholáthraíonn an gléas seo a chur ar siúl arís.

FÓGRA

Ní mór don fheistiú agus don chothabháil a bheith déanta ag pearsanra cáilithe.

RO PERICOL

Tensiune periculoasă. Pericol de moarte sau de accidentări grave. Opriți și blocați alimentarea cu energie a acestui dispozitiv înainte de a lucra la acesta. Așezați la loc toate capacele înainte de a porni alimentarea cu energie a acestui dispozitiv.

ÎNȘTIINȚARE

Instalarea și întreținerea trebuie să se efectueze de către personalul calificat.

SV FARA

Farlig spänning. Livsfara eller risk för allvarliga personskador. Innan arbete utförst på utrustningen ska strömförsörjningen till utrustningen stängas av. Montera alla skyddsplåtar igen innan utrustningen slås på.

OBS

Installation och underhåll får endast utföras av kvalificerad personal.

CZ NEBEZPEČÍ

Nebezpečné napětí. Nebezpečí smrtelného nebo těžkého úrazu. Před zahájením prací na tomto zařízení odpojte a zajistěte veškeré přívody energie. Před opětovným připojením zařízení vraťte všechny kryty na svá místa.

POZNÁMKA

Instalaci a údržbu musí provádět kvalifikovaní pracovníci.

SL NEVARNOST

Nevarna napetost. Nevarnost za življenje ali nevarnost hudih poškodb. Izklopite in prekinite celotno napajanje naprave, preden na njej opravljate dela. Preden napajanje znova vklopite, namestite vse pokrove.

OPOMBA

Namestitev in vzdrževanje mora opraviti usposobljeno osebje.

SK NEBEZPEČENSTVO

Nebezpečné napätie. Nebezpečenstvo ohrozenia života alebo vzniku ťažkých zranení. Pred prácou na zariadení vypnite a zaistite všetky napájacie prípojky tohto zariadenia. Pred zapnutím napájania tohto zariadenia najprv nasaďte späť všetky kryty.

UPOZORNENIE

Inštaláciu a údržbu musí vykonávať kvalifikovaný personál.

HU VESZÉLY

Veszélyes feszültség. Életveszély vagy súlyos sérülésveszély. Mielőtt bármilyen munkavégzést kezd az eszközön, az áramellátást le kell kapcsolni, és véletlen bekapcsolás elleni védelemmel kell ellátni. Az áramellátás visszakapcsolása előtt minden burkolatot vissza kell helyezni.

MEGJEGYZÉS

A telepítést és a karbantartást kizárólag szakképzett személyzet végezheti.

Required tools / Notwendige Werkzeuge / Outils nécessaires / Herramientas requeridas / 必要工具



cal. ISO 6789

Contents / Lieferumfang / Etendue de la livraison / Contenido / 供货范围

			2x AWG (mm²) lb-in (Nm) 3 P: 3x 4 P: 4x	2x AWG (mm²) lb-in (Nm) 3 P: 3x 4 P: 4x	2x AWG (mm²) lb-in (Nm) 3 P: 3x 4 P: 4x	2x AWG (mm²) lb-in (Nm) 3 P: 3x 4 P: 4x	2x AWG (mm²) lb-in (Nm) 3 P: 3x 4 P: 4x	2x AWG (mm²) lb-in (Nm) 3 P: 3x 4 P: 4x	
3VA4 / 5	3VA41 3VA51	Al	3VA913. - 0JB10	—	—	—	—	—	TA1.0
		Cu	3VA913. - 0JD10	—	—	—	—	—	TC1.0
		Al	—	3VA913. - 0JB11	—	—	—	—	TA1.1
		Cu	—	3VA913. - 0JD11	—	—	—	—	TC1.1
3VA5	3VA52	Al	—	—	—	3VA923. - 0JB11	—	—	TA1.3
		Cu	—	—	—	3VA923. - 0JD11			TC1.3
		Al	—	—	—		3VA923. - 0JB12	—	TA1.4
		Cu	—	—	—	—	3VA923. - 0JD12	—	TC1.4
	3VA53 3VA54	Al	—	—	—	—	—	3VA937. - 0JB13	TA1.5
		Cu	—	—	—	—	—	3VA937. - 0JD13	TC1.5
3VA6	3VA61 3VA62	Al	—	—	3VA914. - 0JB11	—	—	—	TA1.3
		Cu	—	—	3VA914. - 0JD11	—	—	—	TC1.3
		Al	—	—	—	—	3VA924. - 0JB12	—	TA1.4
		Cu	—	—	—	—	3VA924. - 0JD12	—	TC1.4
	3VA63 3VA64	Al	—	—	—	—	—	3VA937. - 0JB13	TA1.5
		Cu	—	—	—	—	—	3VA937. - 0JD13	TC1.5

			2x AWG (mm²) lb-in (Nm) 3 P: 3x 4 P: 4x 3 P: 2x 4 P: 3x	2x AWG (mm²) lb-in (Nm) 3 P: 3x 4 P: 4x 3 P: 2x 4 P: 3x 3VA9132-0WA00	2x AWG (mm²) lb-in (Nm) 3 P: 3x 4 P: 4x	2x AWG (mm²) lb-in (Nm) 3 P: 3x 4 P: 4x	2x AWG (mm²) lb-in (Nm) 3 P: 3x 4 P: 4x	2x AWG (mm²) lb-in (Nm) 3 P: 3x 4 P: 4x	
3VA4 / 5	3VA41 3VA51	Al	3VA913. - 0JG10	—	—	—	—	—	TA1.0
		Cu	3VA913. - 0JK10	—	—	—	—	—	TC1.0
		Al	—	3VA913. - 0JG11	—	—	—	—	TA1.1
		Cu	—	3VA913. - 0JK11	—	—	—	—	TC1.1
3VA5	3VA52	Al	—	—	—	3VA923. - 0JG11	—	—	TA1.3
		Cu	—		—	3VA923. - 0JK11	—	—	TC1.3
		Al	—	—	—	—	3VA923. - 0JG12	—	TA1.4
		Cu	—	—	—	—	3VA923. - 0JK12	—	TC1.4
	3VA53 3VA54	Al	—	—	—	—	—	3VA937. - 0JG13	TA1.5
		Cu	—	—	—	—	—	3VA937. - 0JK13	TC1.5

Contents / Lieferumfang / Etendue de la livraison / Contenido / 供货范围

			2x 3 P: 3x 4 P: 4x 3 P: 2x 4 P: 3x	2x 3 P: 3x 4 P: 4x 3 P: 2x 4 P: 3x 3VA9132-0WA00	2x 3 P: 3x 4 P: 4x	2x 3 P: 3x 4 P: 4x	2x 3 P: 3x 4 P: 4x	2x 3 P: 3x 4 P: 4x	
3VA6	3VA61 3VA62	Al	—	—	3VA914. - 0JG11	—	—	—	TA1.3
		Cu	—	—	3VA914. - 0JK11	—	—	—	TC1.3
		Al	—	—	—	—	3VA924. - 0JG12	—	TA1.4
		Cu	—	—	—	—	3VA924. - 0JK12	—	TC1.4
	3VA63 3VA64	Al	—	—	—	—	—	3VA937. - 0JG13	TA1.5
		Cu	—	—	—	—	—	3VA937. - 0JK13	TC1.5

Connection / Anschluss / Raccordement / Conexión / 连接

3VA41
3VA51

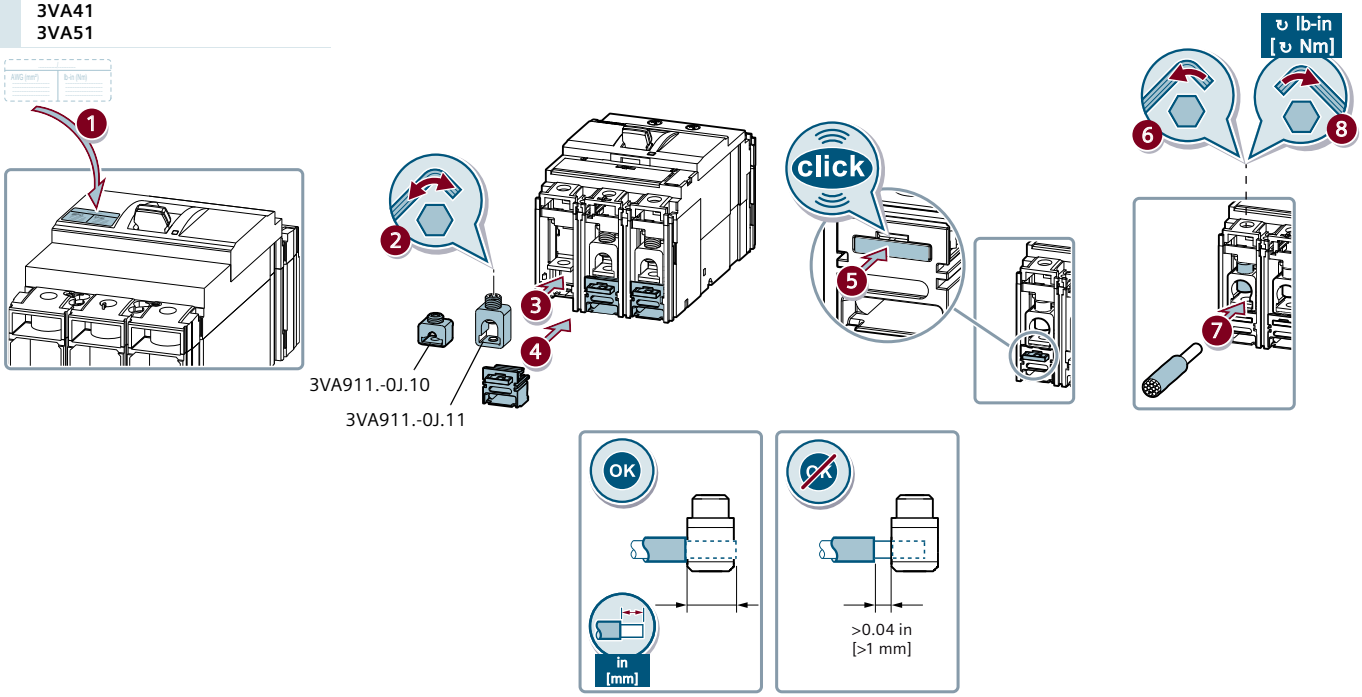

3VA52
3VA61
3VA62
3VA914.-0K.00

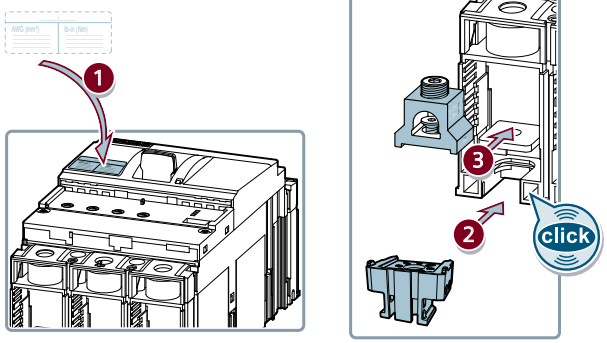

3VA52

3VA61
3VA62
3VA914.-0K.00

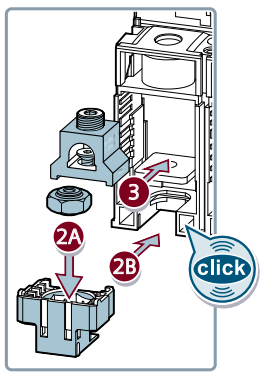

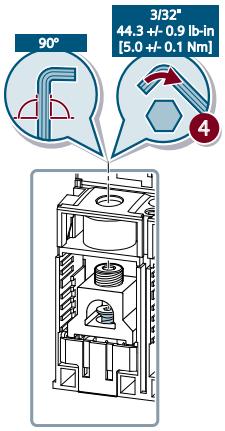

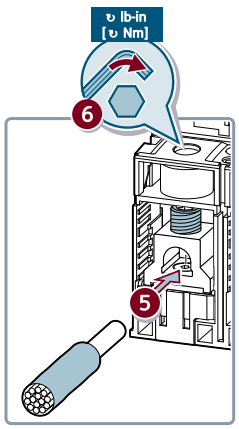

3VA52
3VA61
3VA62
3VA914.-0K.00

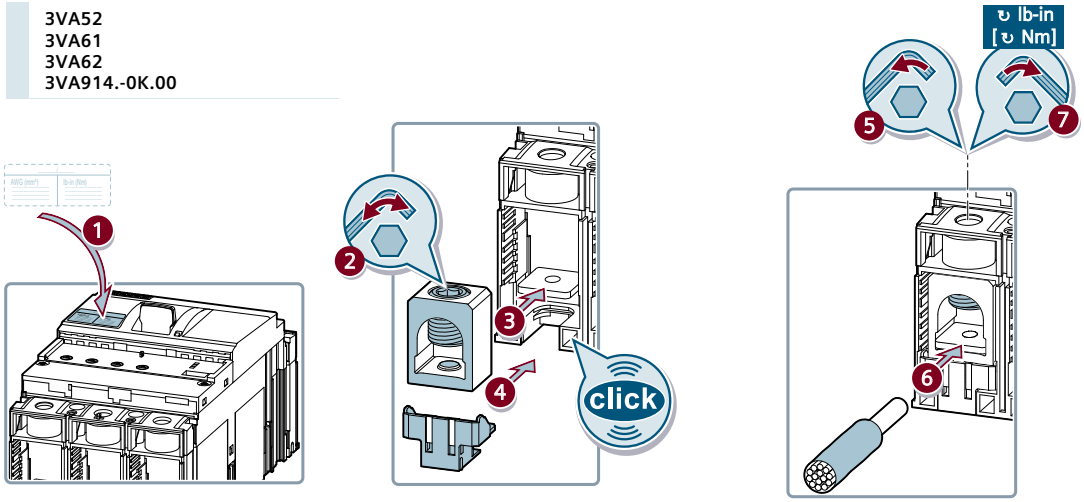

3VA53 / 54
3VA63 / 64

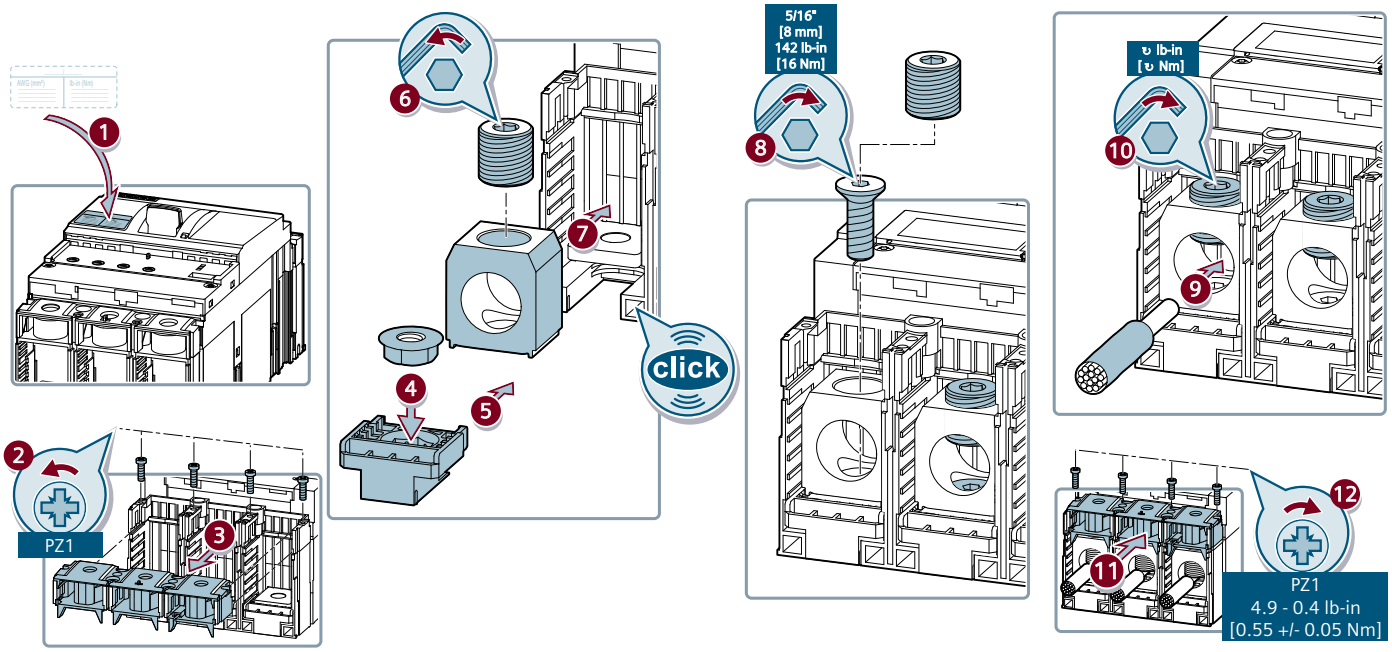

Information / Information / Informations / Información / 信息

EN	NOTICE	DE	HINWEIS
Control wire terminal current not to exceed 15 A continuous. Provide control wire overcurrent protection.		Der Klemmenstrom der Steuerleitung darf DC 15 A nicht übersteigen. Sorgen Sie für einen Überstromschutz für die Steuerleitung.	
FR	**NOTIFICATION**	**ES**	**NOTA**
Courant max. sur les conducteurs de commande 15 A CC. Équiper les conducteurs de commande d'une protection de surintensité.		La corriente por el borne del conductor de control no debe superar per manentemente 15 A. Instale protección de sobrecorriente para el con ductor.	
IT	**NOTA**	**PT**	**ATENÇÃO**
La corrente per i morsetti dei cavi di controllo non deve superare perma nentemente 15 A. Prevedere una protezione da sovracorrente per il cavo di controllo.		A corrente terminal do fio de controlo não deve exceder os 15 A de cor rente contínua. Providenciar proteção de corrente máxima para o fio de controlo.	
TR	**NOT**	**РУ**	**ПРИМЕЧАНИЕ**
Kontrol kablosu terminal akımı 15 A değerini sürekli olarak aşmamalıdır. Kontrol kablosu aşırı akım koruması sağlayın.		Ток на клемме провода управления не должен превышать 15 А постоянного тока. Обеспечить защиту от перегрузки провода управления.	
PL	**UWAGA**	**中**	**注意**
Napięcie przewodu sterowania nie może przekraczać 15 A prądu stałego. Zapewnić zabezpieczenie nadprądowe.		控制线端子的持续电流不得超过 15 A。 提供控制线过电流保护。	
HR	**HINWEIS**	**FI**	**HINWEIS**
Struja terminala kontrolnog vodiča ne smije kontinuirano prelaziti 15 A. Osigurajte nadstrujnu zaštitu kontrolnog vodiča.		Ohjauskaapelin liittimen jatkuva virta saa olla enintään 15 A. Varusta ohjauskaapeli ylivirtasuojalla.	
БГ	**HINWEIS**	**EE**	**HINWEIS**
Номиналното напрежение в контролния кабел не трябва да надвишава 15 А. Осигурете защита срещу претоварване на контролния кабел.		Juhtiva juhtmeklemmi vool ei tohi ületada 15 A pidevvoolu. Kindlustage juhtkaabli liigvoolukaitse.	
LV	**HINWEIS**	**LT**	**HINWEIS**
Kontroles vada spailes strāva nedrīkst ilgstoši pārsniegt 15 A. Nodrošiniet kontroles vadam aizsardzību pret strāvas pārslodzi.		Valdymo laido gnybto srovė neturi nepertraukiamai viršyti 15 A. Parūpinkite valdymo laidui apsaugą nuo viršsrovio.	
DA	**HINWEIS**	**MT**	**HINWEIS**
Styretilslutningsterminalstrøm må ikke overstige 15 A kontinuerligt. Sørg for styretilslutnings-overstrømsbeskyttelse		Il-kurrent fit-terminal tal-wajer ta' kontroll m'għandux jeċċedi 15 A kon tinwament. Ipprovdi protezzjoni kontra kurrent eċċessiv fil-wajer ta' kon troll.	
NL	**HINWEIS**	**EL**	**HINWEIS**
De stroom aan de regeldraadaansluiting mag niet continu hoger zijn dan 15 A. Overstroombeveiliging voor de regeldraad voorzien.		Το ρεύμα στη σύνδεση βοηθητικού αγωγού δεν επιτρέπεται να υπερβαίνει μόνιμα τα 15 Α. Να προβλέπεται προστασία από υπερένταση για τον βοηθητικό αγωγό.	
GA	**HINWEIS**	**RO**	**HINWEIS**
Ná lig do shruth theirminéal na sreinge rialaithe 15 A leanúnach a shárú. Cuir cosaint fhorshrutha sreinge rialaithe ar fáil.		Curentul la borna conductorului de comandă nu trebuie să depășească 15 A c.c. Trebuie prevăzută protec?ie la supracurent la conductorul de comandă.	
SV	**HINWEIS**	**SK**	**HINWEIS**
Styrkabelns terminalspänning för ej överskrida 15 A kontinuerligt. Installera ett överspänningsskydd för styrkabeln.		Prúd v svorke riadiadeho vodiča nemá byť trvalo vyšší ako 15 A. Zabezpečte nadprúdovú ochranu riadiaceho vodiča.	
SL	**HINWEIS**	**CZ**	**HINWEIS**
Tok priključka krmilnega vodnika ne sme trajno presegati 15 A. Poskrbite za nadtokovno zaščito krmilnega vodnika.		Proud na konektoru ovládacího vodiče nesmí dlouhodobě překročit 15 A. Ovládací vodič opatřete proudovou ochranou.	
HU	**HINWEIS**		
A vezérlő vezetékének záró áramerőssége nem haladhatja meg folyamat osan a 15 A értéket. Gondoskodjon a vezérlő vezetékének túláram elleni védelméről.			

3VA9... - 0JG1.
3VA9... - 0JK1.

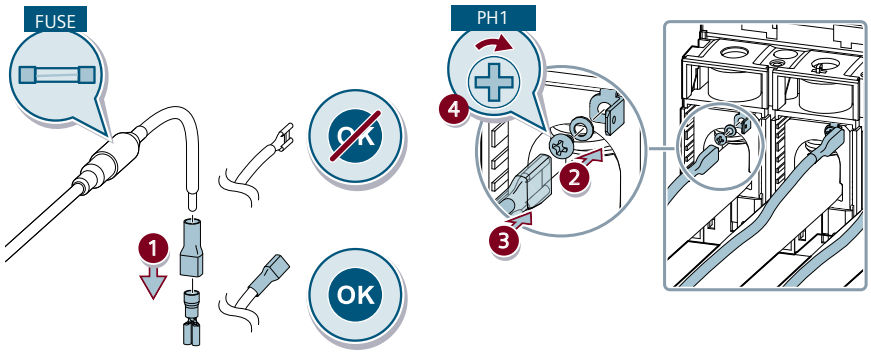

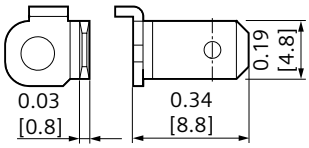

	AWG [mm²]	↻ lb-in [↻ Nm]	I /A
	18-14 [0.75 - 2.5]	4.5 [0.5]	≤ 15

3VA9... - 0JG1.
3VA9... - 0JK1.

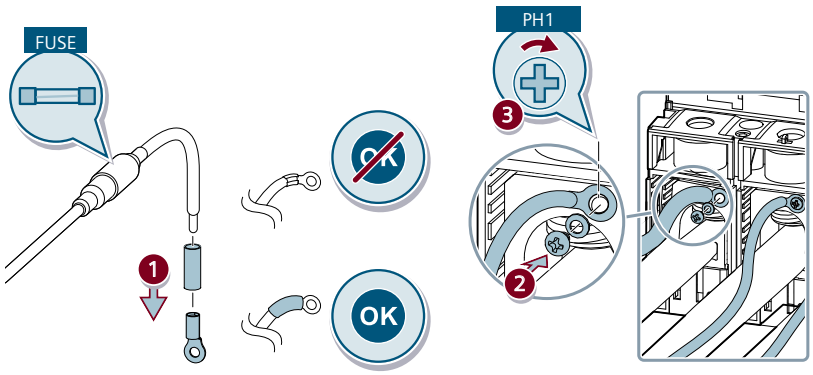

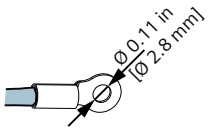

3VA9... - 0JG1.
3VA9... - 0JK1.

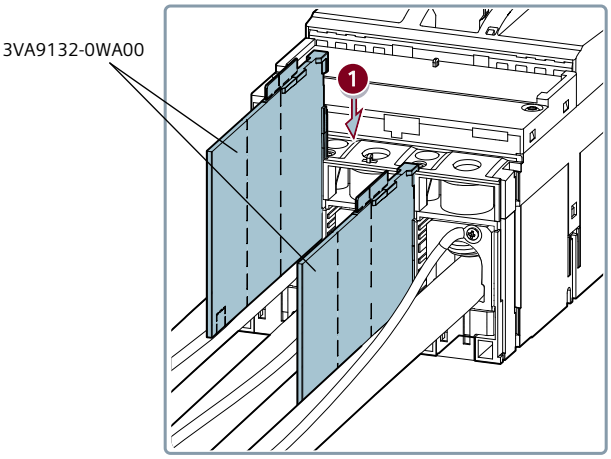

Connection / Anschluss / Raccordement / Conexión / 连接

		in [mm]			UL [IEC]	AWG/kcmil [mm²]	in [mm]	lb-in [Nm]
 TA1.0	3VA41 3VA51	5/32" [4]	Cu		Not Listed [Class 5/6]	— [1.5 - 10]	0.5 [12.2]	14 AWG: 20 12 - 10 AWG: 35 8 AWG: 55 [1.5 - 2.5 mm²: 2.3] [4 - 6 mm²: 4] [10 mm²: 6.2]
					Not Listed [Class 5/6]	— [1.5 - 10]		
					Class B/C [Class 2]	14 - 8 [1.5 - 10]		
					Class A [Class 1]	14 - 10 [1.5 - 10]		
			Al		Class B [—]	8 [—]		
					Class A [—]	12 - 10 [—]		
 TC1.0	3VA41 3VA51	5/32" [4]	Cu		Class B/C [Class 2]	14 - 8 [—]	0.5 [12.2]	14 AWG: 20 12 - 10 AWG: 35 8 AWG: 55
					Class A [Class 1]	14 - 10 [—]		
 TA1.1	3VA41 3VA51	5/32" [4]	Cu		Not Listed [Class 5/6]	— [10 - 35]	0.5 [12.2]	8 AWG: 55 6 AWG - 3/0: 100 [10 mm²: 6.2] [16 - 95 mm²: 11.3]
					Not Listed [Class 5/6]	— [10 - 70]		
					Class B/C [Class 2]	8 - 3/0 [10 - 95]		
					Class A [Class 1]	— [10 - 16]		
			Al		Class B [Class 2]	8 - 3/0 [10 - 95]	0.5 [12.2]	8 AWG: 55 6 AWG - 3/0: 100 [10 mm²: 6.2] [16 - 95 mm²: 11.3]
					Class A [Class 1]	— [10 - 16]		
 TC1.1	3VA41 3VA51	5/32" [4]	Cu		Class B/C [Class 2]	14 - 2/0 [—]	0.5 [12.2]	14 AWG: 25 12 AWG: 35 10 AWG - 2/0: 55
					Class A [Class 1]	14 - 10 [—]		
 TA1.3	3VA52 3VA61 3VA62	5/32" [4]	Cu		Not Listed [Class 5/6]	— [1.5 - 35]	0.7 [18]	14 AWG - 8 AWG: 55 6 AWG - 2 AWG: 75 1 AWG - 1/0: 120 [1.5 - 10 mm²: 6.2] [16 - 35 mm²: 8.5] [50 mm²: 13.6]
					Not Listed [Class 5/6]	— [1.5 - 35]		
					Class B/C [Class 2]	14 - 1/0 [1.5 - 50]		
					Class A [Class 1]	14 - 10 [1.5 - 16]		
			Al		Class B [Class 2]	8 - 1/0 [—]		
					Class A [—]	— [—]		
 TC1.3	3VA52 3VA61 3VA62	5/32" [4]	Cu		Class B/C [Class 2]	14 - 1/0 [—]	0.5 [12.2]	14 AWG - 8 AWG: 55 6 AWG - 2 AWG: 75 1 AWG - 1/0: 120

Connection / Anschluss / Raccordement / Conexión / 连接

		in [mm]			UL [IEC]	AWG/kcmil [mm²]	in [mm]	lb-in [Nm]
 TA1.4	3VA52 3VA61 3VA62	5/16" [8]	Cu		Not Listed [Class 5/6]	— [25 - 150]	0.8 [20]	6 AWG - 2 AWG: 140 1 AWG - 350 kcmil: 275 [16 - 35 mm²: 15.8] [50 - 185 mm²: 31.1]
					Not Listed [Class 5/6]	— [16 - 120]		
					Class B/C [Class 2]	6 - 350 [16 - 185]		
					Class A [Class 1]	— [16]		
			Al **		Class B [Class 2]	6 - 350 [16 - 185]		
					Class A [Class 1]	— [16]		
 TC1.4	3VA52 3VA61 3VA62	5/16" [8]	Cu		Class B/C [Class 2]	6 - 350 [—]	0.8 [20]	6 AWG - 2 AWG: 140 1 AWG - 350 kcmil: 275
 TA1.5	3VA53 3VA54 3VA63 3VA64 Cu wire 380A Al wire 310A	5/16" [8]	Cu		Not Listed [Class 5/6]	— [50 - 240]	1.1 [28]	375 [42.4]
					Not Listed [Class 5/6]	— [50 - 240]		
					Class B/C [Class 2]	1 - 600 [50 - 300]		
			Al *		Class B [Class 2]	1 - 600 [50 - 300]		
 TC1.5	3VA53 3VA54 3VA63 3VA64	5/16" [8]	Cu		Class B/C [Class 2]	2 - 600 [—]	1.1 [28]	500 [—]

*) TESTED ACCORDING UL 486 ONLY

**)	EN	When connecting Al-cable: use antioxidant.	DE	Bei Anschluss von Al-Kabel: Antioxidationsmittel verwenden.
	FR	En cas de raccordement d'Al-câble: utiliser un antioxydant.	ES	Cuando conecte el cable de aluminio: utilice antioxidante.
	IT	Quando si collega il cavo Al: usare un antiossidante.	PT	Ao ligar o cabo Al: Usar antioxidante.
	TR	Aluminyum kabloyu bağladığında, antioksidan (pas önleyici) kulan.	РУ	При подключении Al-кабеля: используйте антиоксидант.
	PL	Przy podłączaniu kabla Al: należy użyć środka przeciwutleniającego.	中	连接铝制电缆时：使用抗氧化剂

Information / Information / Informations / Información / 信息



EN **⚠DANGER**

Arcing hazard. Will cause death or serious injury.
One barrier method must be applied, as noted in the breaker instructions, per the specific application parameters.

DE **⚠GEFAHR**

Lichtbogengefahr. Lebensgefahr oder schwere Verletzungsgefahr. Wie in der Anleitung zum Leistungsschalter ausgeführt, muss entspre chend der spezifischen Anwendungsparameter eine Sperrmethode ver wendet werden.

FR **⚠DANGER**

Danger d'arc. Danger des mort ou risque de blessures graves. Une méthode d'isolation correspondant à l'application doit être mise en œuvre comme indiqué dans la notice du disjoncteur.

ES **⚠PELIGRO**

Peligro de arco eléctrico Puede causar la muerte o lesiones graves. Es preciso usar un método de aislamiento contra contactos directos como se indica en la instrucciones de interruptor, considerando además los parámetros de la apliación específica.

IT **⚠PERICOLO**

Pericolo di formazione d'arco elettrico. Può provocare la morte o gravi lesioni. Come indicato nelle Istruzioni operative dell'interruttore automatico, si deve utilizzare un metodo di isolamento conformemente al tipo di applicazione specifico.

PT **⚠PERIGO**

Perigo de formação de arco voltaico. Perigo de morte ou ferimentos graves. É necessário aplicar um método de barreira de separação, como referido nas instruções do disjuntor, de acordo com os parâmetros de aplicação específicos.

TR **⚠TEHLİKE**

Kıvılcım tehlikesi. Ölüm ya da ciddi yaralanmaya sebebiyet verir. Kesici talimatlarında belirtildiği gibi, özel uygulama parametreleri ile bir bariyer yöntemi uygulanmalıdır.

РУ **⚠ОПАСНО**

Опасность электрической дуги. Может привести к смерти или серьезным травмам. Должен применяться один из методов барьеров, указанных в руководстве выключателя, в соответствии со спечифическими параметрами приложения.

PL **⚠ZAGROŻENIE**

Ryzyko wyładowań łukowych. Mogą powodować utratę życia lub poważne obrażenia. Należy zastosować jedną z metod ochronnych dla określonych parametrów zastosowania, jak przedstawiono w instrukcji wyłącznika.

中 **⚠危险**

电弧危险。将导致死亡或重伤。
必须根据特定应用参数应用一种屏障方法，如断路器说明中所述。

HR **⚠OPASNOST**

Opasnost od iskrenja. Opasnost po život ili opasnost od teških ozl jeda. Potrebno je primijeniti metodu jedne prepreke, kako je navedeno u uputama za prekidač, u skladu s određenim primjenjivim parametrima.

FI **⚠VAARA**

Valokaaren vaara. Seurauksena on vakava loukkaantuminen tai kuo lema. Jonkin eristyskeinon käyttö on pakollista, ja se on toteutettava eri tyisten käyttöparametrien mukaisesti, kuten on kuvattu katkaisijan ohjeissa.

БГ **⚠ОПАСНОСТ**

Опасност от електрическа дъга. Може да причини смърт или сериозни наранявания. Трябва да се използва метод с една преграда (както е указано в инструкциите за автоматичния прекъсвач) в съответствие с указанията и параметрите за конкретното приложение.

EE **⚠OHT**

Keevituskaare oht. Võib olla eluohtlik või tekitada tõsiseid vigastusi. Kasutada tuleb ühte tõkestusmeetodit, nagu on märgitud kaitselüliti juhi stes, vastavalt konkreetse rakenduse parameetritele.

LV **⚠BĪSTAMI**

Lokizlādes risks. Izraisa nāvi vai smagus miesas bojājumus. Jāizmanto vienas barjeras metode, kā minēts pārtraucēja instrukcijās, ievērojot noteiktos lietojuma parametrus.

LT **⚠PAVOJUS**

Lanko susidarymo pavojus. Sukels mirtį arba rimtą sužalojimą. Konkrečių naudojimo atvejų parametrams reikia taikyti, kaip nurodyta jungtuvo instrukcijoje, vieno barjero metodą.

DA **⚠FARE**

Lysbud fare. Forårsager død eller alvorlige kvæstelser. Der skal anvendes en spærremetode som nævnt i afbryder-anvisnin gerne, efter de specifikke applikationsparametre.

MT **⚠PERIKLU**

Periklu ta' arkjar (arcing). Dan jista' jikkawża mewt jew korrimenti gravi. Hekk kif deskritt fl-istruzzjonijiet tas-circuit breaker, għandu jiġi applikat metodu ta' qtugħ tal-kurrent wieħed biss skont il-parametri speċifiċi tal-applikazzjoni.

NL **⚠GEVAAR**

Gevaar van vonken. Leidt tot de dood of ernstig letsel. Eén blokkeermethode moet worden toegepast, zoals vermeld in de stroomonderbrekerinstructies, via de specifieke toepassingsparameters.

EL **⚠ΚΙΝΔΥΝΟΣ**

Κίνδυνος σπινθηρισμών. Προκαλείται θάνατος ή σοβαρός τραυματισμός. Όπως αναφέρεται στις οδηγίες διακόπτη, πρέπει να εφαρμόζεται μία μέθοδος φραγής για τις συγκεκριμένες παραμέτρους εφαρμογής.

GA **⚠CONTÚIRT**

Baol stuála. Beidh sé ina chúis bháis nó tromghortaithe
Ní mór modh baic amháin a chur i bhfeidhm mar atá curtha in iúl sna tre oracha scoradáin, de réir na sainpharaiméadair feidhmchláir.

RO	⚠PERICOL	SV	⚠FARA
Pericol de arc electric. Acesta va provoca decesul sau o vătămare gravă. Trebuie să se aplice o metodă de barieră, așa cum prevăd instruc?iunile întrerupătorului, conform parametrilor aplica?iei respective.		**Överslagsrisk. Kommer att orsaka dödsfall eller allvarliga personska dor.** En barriärmetod måste tillämpas enligt de specifika applikations parametrarna, se uppgifterna i brytarens instruktioner.	
SK	**⚠NEBEZPEČENSTVO**	**SL**	**⚠NEVARNOST**
Nebezpečenstvo vzniku el. oblúka. Nebezpečenstvo ohrozenia života alebo vzniku vážnych zranení. Použitý musí byť jeden spôsob vytvorenia bariéry, podľa parametrov konkrétnej aplikácie, ako to je uve dené v návode na použitie pre vypínač.		**Nevarnost iskrenja. Nevarnost za življenje ali nevarnost hudih poš kodb.** Metoda z eno blokado se mora uporabiti, kot je navedeno v navodi lih odklopnika, glede na specifične parametre aplikacije.	
CZ	**⚠NEBEZPEČÍ**	**HU**	**⚠VESZÉLY**
Nebezpečí vzniku elektrického oblouku. Může způsobit usmrcení nebo vážné poranění. Podle pokynů pro jistič musí být použita metoda jedné bariéry, a to s ohledem na parametry konkrétní aplikace.		**Ívkisülés veszélye. Halált vagy komoly sérülést okoz.** Egy potenciálgát módszert kell alkalmazni a megszakító utasításokban leírtak szerint, az adott alkalmazási paramétereknek megfelelően.	

Information / Information / Informations / Información / 信息

3VA51	A5E03456789060	
	A5E03456789050	
	A5E03456789065	
3VA52	A5E03464950120	
	A5E03464950130	
3VA53 / 3VA54	A5E03464964120	
	A5E03464964130	
3VA61 / 3VA62	A5E03012798011	
	A5E03012798013	
3VA63 / 3VA64	A5E03012798014	
	A5E03012798012	

EN *NOTICE*

These instructions do not purport to cover all details or variations in equipment, or to provide for every possible contingency in connection with installation, operation, or maintenance. Should additional information be desired, please contact the local Siemens sales office. The contents of this instruction manual shall not become part of or modify any prior or existing agreement, commitment, or relationship. The sales contract contains the entire obligation of Siemens. The warranty contained in the contract between the parties is the sole warranty of Siemens. Any statements contained herein do not create new warranties or modify the existing warranty.
Trademarks - Unless otherwise noted, all names identified by ® are registered trademarks of Siemens AG or Siemens Industry, Inc. The remaining trademarks in this publication may be trademarks whose use by third parties for their own purposes could violate the rights of the owner.

© Siemens AG 2016
Subject to change without prior notice. Store for use at a later date.
Technische Änderungen vorbehalten. Zum späteren Gebrauch aufbewahren.

A5E03472775537A-17