SIEMENS

Leistungsschalter
Circuit Breaker
Disjoncteur
Interruptor automatico de potencia
Interruttore automatico
Effektbryter

3VF2316-1V_ 410AA0
3VF2317-1E_ 410AA0
3VF2313-1F_ 410AA0
3VF2314-1J_ 410AA0
for SENTRON
VF125

SENTRON®

Montageanleitung / Assembly Instructions **Bestell-Nr. / Order No.: 3ZX10120VF231NA1**

	Warnung:	**WARNING:**	**Attention !**
	Gefährliche elektrische Spannung! Kann zu elektrischem Schlag und Verbrennungen führen. Vor Beginn der Arbeiten Anlage und Gerät spannungsfrei schalten.	**HAZARDOUS VOLTAGE CAN CAUSE ELECTRICAL SHOCK AND BURNS. DISCONNECT POWER BEFORE PROCEEDING WITH ANY WORK ON THIS EQUIPMENT.**	**Tension dangereuse ! Risque d´électrocution et de brûlure. Isoler cet appareil du réseau avant d'y intervenir pour travaux.**
	Precaución:	**Attenzione:**	**Advarsel !**
	¡Tensión peligrosa! Puede causar choque eléctrico y quemaduras. Desconectar la alimentación antes de efectuar trabajo alguno en este equipo.	**Tensione elettrica pericolosa! Rischio di shock elettrico e ustioni. Prima di eseguire qualsiasi tipo di lavoro, assicurarsi che l'apparecchio e l'impianto siano scollegati.**	**Fare ! Spenning påsatt. Kan føre til slag eller forbrenning. Slå av strømmen før du / dere begywner å arbeide på dette utstyr.**

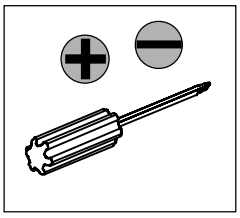

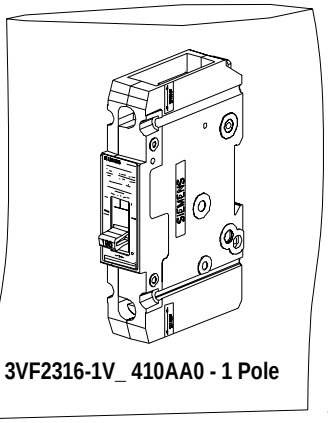

3VF2316-1V_ 410AA0 - 1 Pole

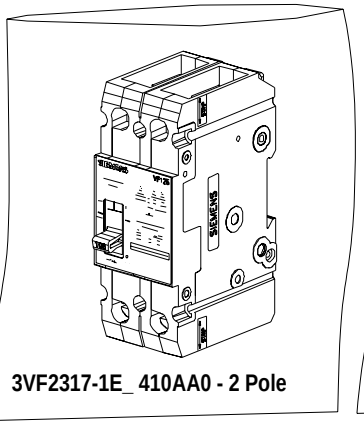

3VF2317-1E_ 410AA0 - 2 Pole

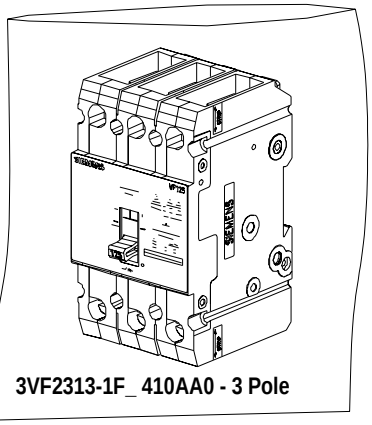

3VF2313-1F_ 410AA0 - 3 Pole

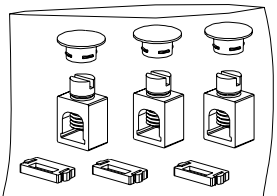

3VF9234 - 1TG10
125 Amp

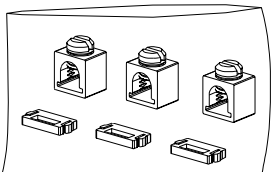

3VF9234 - 1TF10
45 – 100 Amp

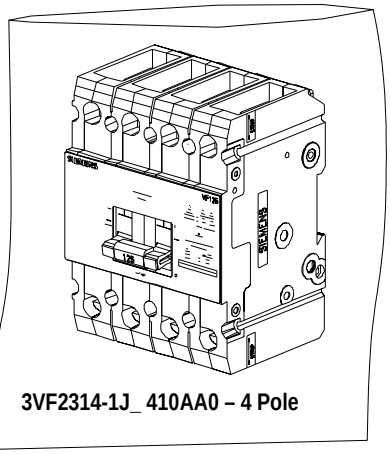

3VF2314-1J_ 410AA0 – 4 Pole

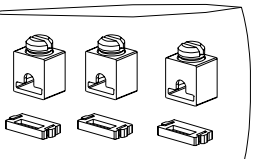

3VF9234 - 1TE10
16 – 40 Amp

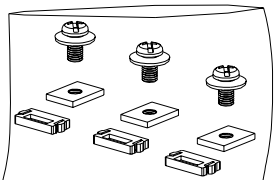

3VF9234 - 1TC10
16 – 125 Amp

1

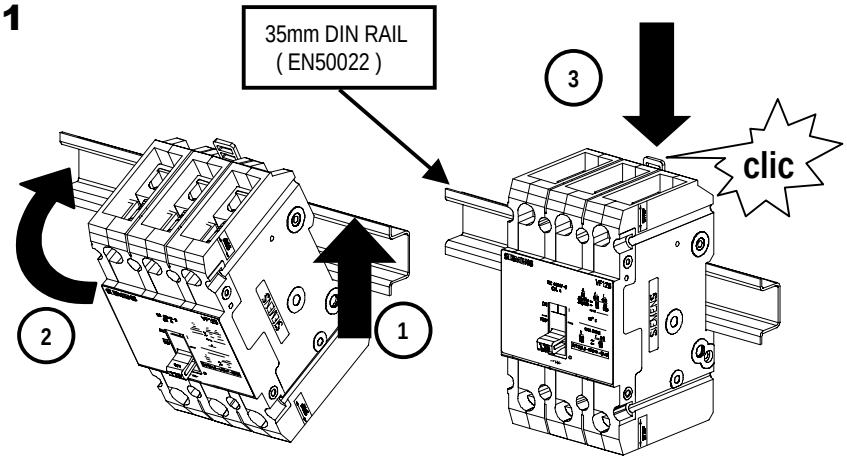
35mm DIN RAIL
(EN50022)
3
clic
2
1

2

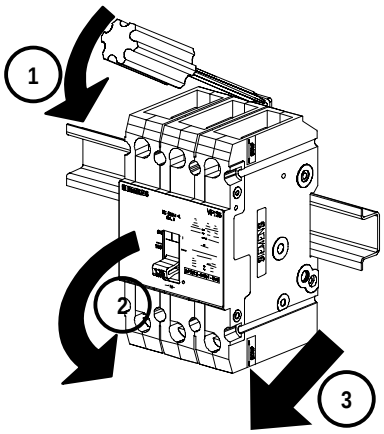
1
2
3

3

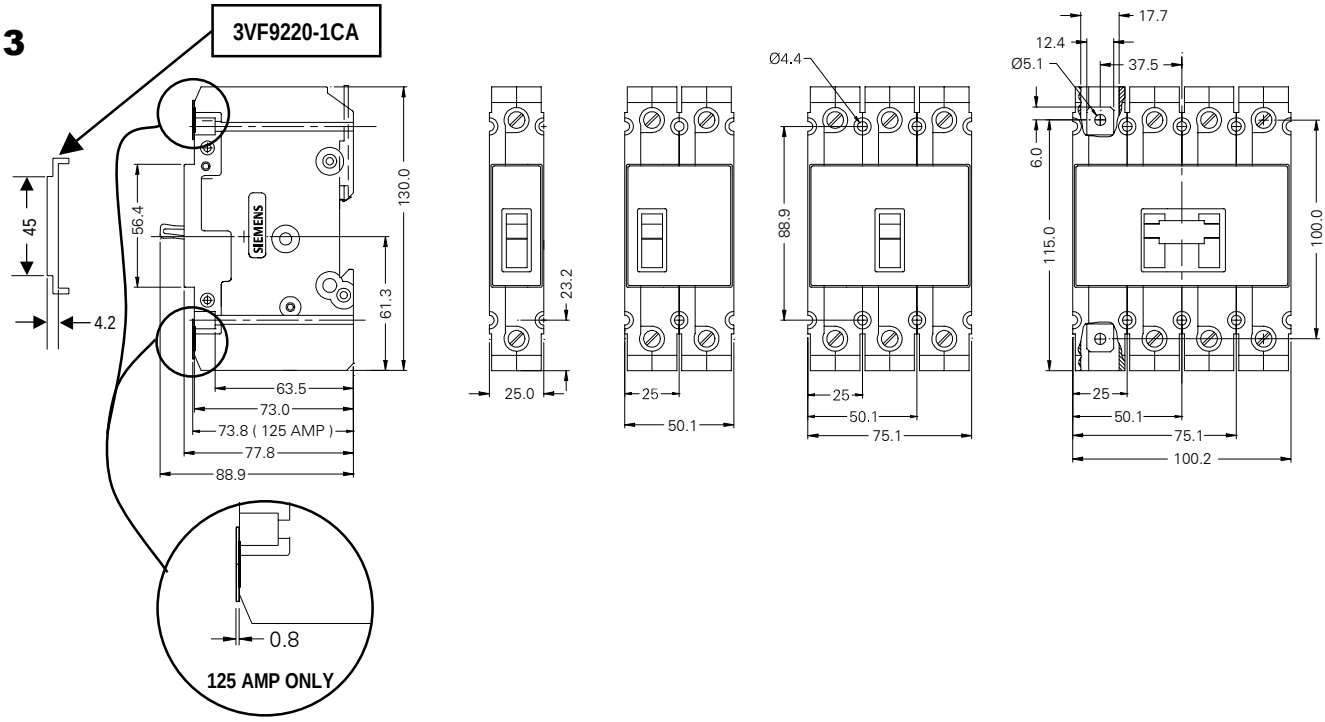
3VF9220-1CA
45
4.2
56.4
130.0
61.3
63.5
73.0
73.8 (125 AMP)
77.8
88.9
SIEMENS
0.8
125 AMP ONLY
23.2
25.0
25
50.1
Ø4.4
88.9
25
50.1
75.1
17.7
12.4
Ø5.1
37.5
6.0
115.0
100.0
25
50.1
75.1
100.2

4 **OPTION :**

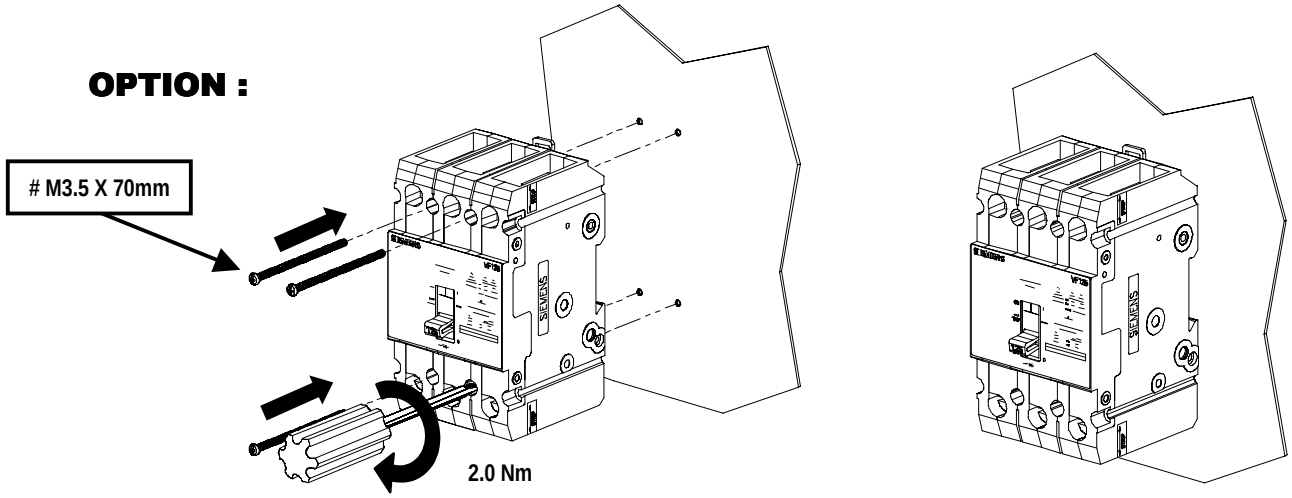
M3.5 X 70mm
2.0 Nm
SIEMENS

5

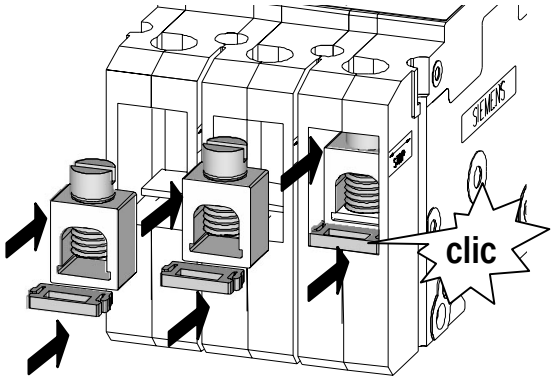

6

3VF9234 -1TG10
125 Amp
35-70 mm^2
5.7 Nm

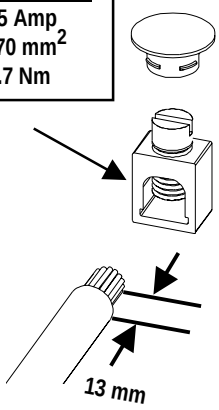

3VF9234 -1TF10
45-100 Amp
10 mm^2 – 4.5 Nm
16-50 mm^2 – 5.7 Nm

3VF9234 -1TE10
16-40 Amp
2.5 - 6.0 mm^2 – 4.0 Nm
10 mm^2 – 4.5 Nm

7

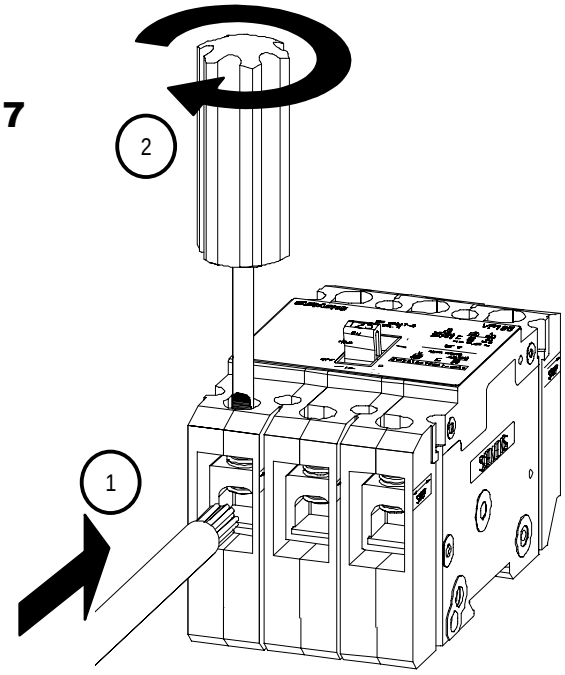

8

125 Amp
3VF2313 – 1FT41-0AA0
3VF2314 – 1JT41-0AA0
3VF9234 – 1TG10

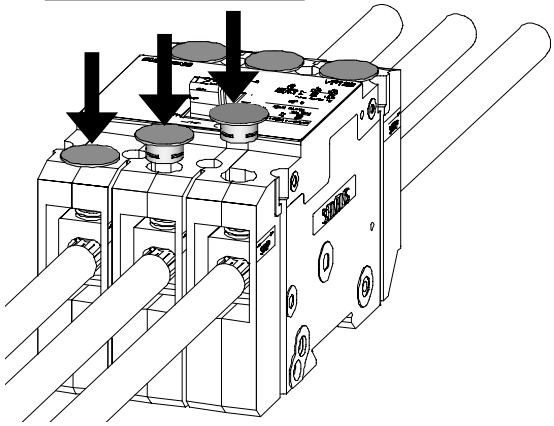

9

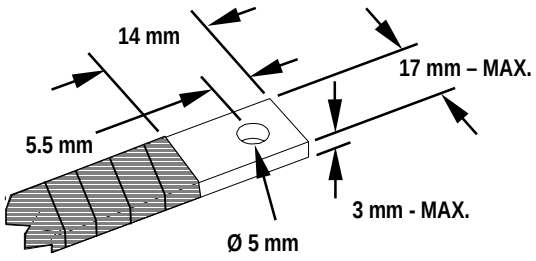

10

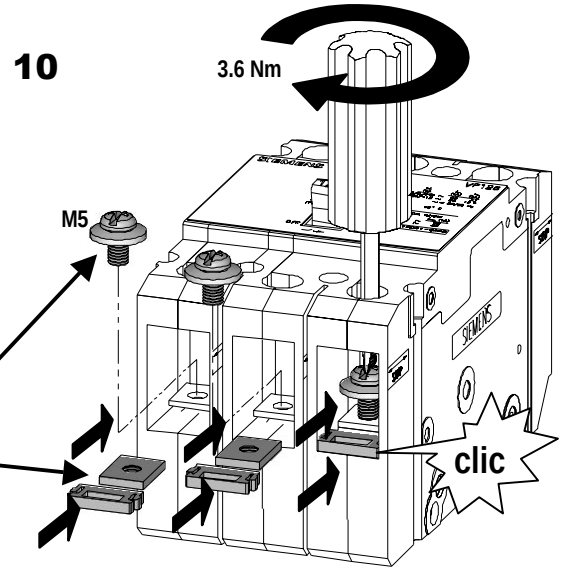

3VF9234 - 1TC10

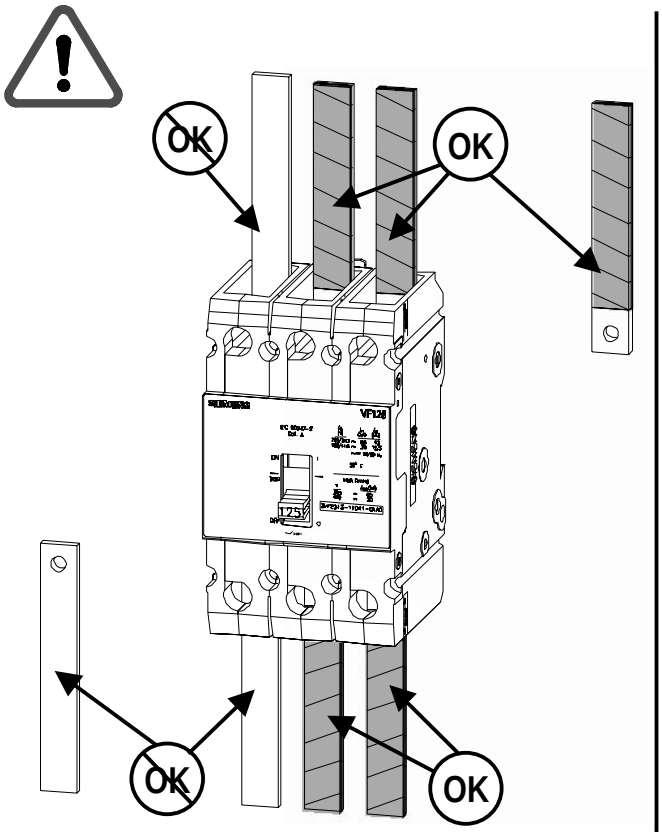

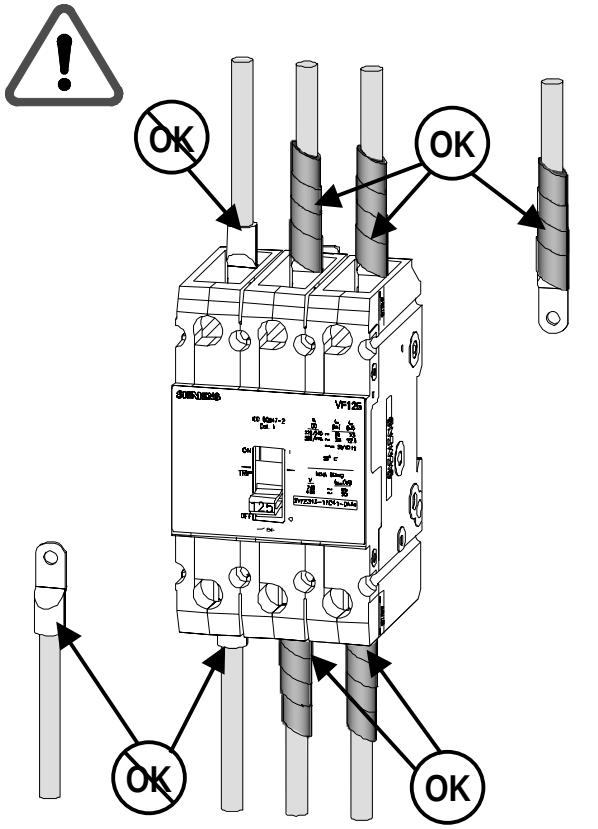

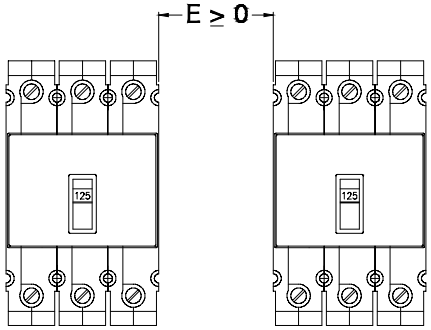

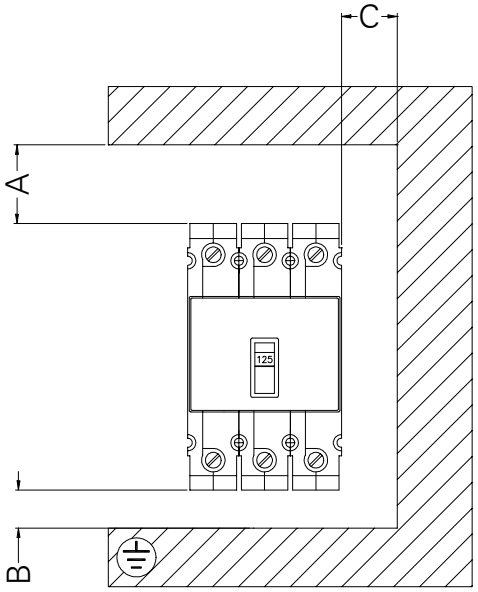

Frame	A	B	C
VF125	*Ue* ≤ 480V	*Ue* ≤ 480V	*Ue* ≤ 480V
	35 mm	35 mm	25 mm

© Siemens Energy & Automation Inc. 2001
Bestell-Nr./Order No.: 3ZX10120VF231NA1